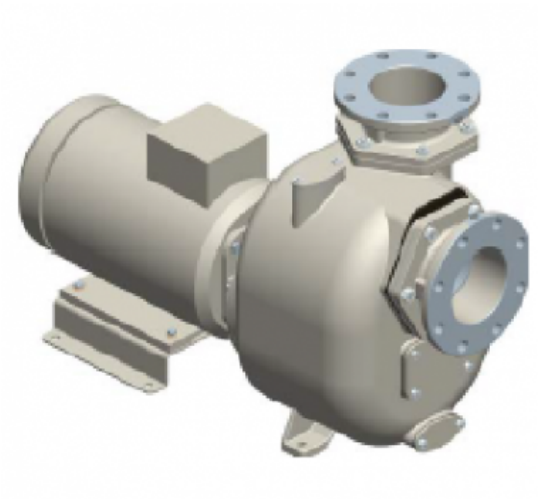

S161 G31T+F+PS

Artikelnummer:

Reference: 13578.03

Produkt Beschreibung:

6" Selbstansaugende Kreiselpumpe aus Grauguss mit Gleitringdichtung mit Fettschmierung zum verbesserten Notlauf, Ventilklappe in der Saugseite und 18,5 kW Drehstrommotor Monoblock
+F Flanschanschluß nach DIN. PN16
+PS automatischer Schmierstoffgeber für die Gleitringdichtung

Technische Daten:

Hauptfunktionen
Pumpenserie: S161
Förderleistung Pumpe: max 350 m³/h (5833 l/min)
Förderhöhe Pumpe mit 50 Hz Netzfrequenz: max 20 m
Max. Durchm. Feststt.: 54 mm
Selbstansaugung: ★★★★☆
Heavy-duty: ★★★★☆
Aufbau: Monoblock
Pumpe
Pumpenart: Selbstansaugende Kreiselpumpe
Sauganschluss: DN150
Druckanschluss: DN150
Anschlussform: DIN Flansch PN16 (einbaukompatibel), ANSI Flansch 150lb
Methode der Selbstansaugung: Gehäuse mit Wasser gefüllt

Einfülldeckel: Ja	
Ablassdeckel: Ja	
Anschluß für Vakuumeter: Ja	
Anschluß für Manometer: Optional	
Werkstoff Gehäuse: Grauguss	
Werkstoff Laufrad: Sphäroguss	
Werkstoff Verschleissplatte: Stahl	
Werkstoff Welle: Edelstahl AISI420	
Werkstoff Rückschlagklappe: NBR (Nitril)	
Wellenabdichtung: YCV Gleitringdichtung mit Fettschmierung in SiC/SiO_2/FKM (Viton®) auf Edelstahlhülse	
Antrieb	
Antriebsart: Drehstrommotor	
Motorhersteller: Victor Pumps	
Wirkungsgradklasse: IE1, S6-75%	
Nennleistung: 18, 5 kW	
Maximale Drehzahl: 1450 min-1 (50 Hz)	
Nennspannung: 400 V ±10% @ 50 Hz, 690 V ±10% @ 50 Hz	
Motorschutz: 45 Amp (380-480 V), 26 Amp (660-725 V)	
Kühlverfahren: IC411- TEFC	
Schutzart: IP55	
Isolierstoffklasse: F	
Betriebsdaten	
Typische Anwendung: Schmutzwasser	
Produkttemperatur: max. 60 °C	
Umgebungstemperatur: max. 40 °C	
Dichte: bis 1, 1 kg/dm^3, für höhere Werte wird ein stärkerer Motor gebraucht	
Viskosität: bis 30 mm^2s (cSt), für höhere Werte wird ein stärkerer Motor gebraucht	
maximales Vakuum mit Wasser: max 8 m (9, 5 m für 10 min)	
maximales Vakuum mit Luft: max 7, 5 m	
Zusatzfunktionen	
Aufstellungslage: Horizontal	
Kupplung: Durchgehende Welle ohne Kupplung	
Lackierung: RAL6011 Resedagrün	
Außenmaße (L x B x H): 1097 x 520 x 650 mm	
Gewicht: 307 kg	

Produktgalerie:

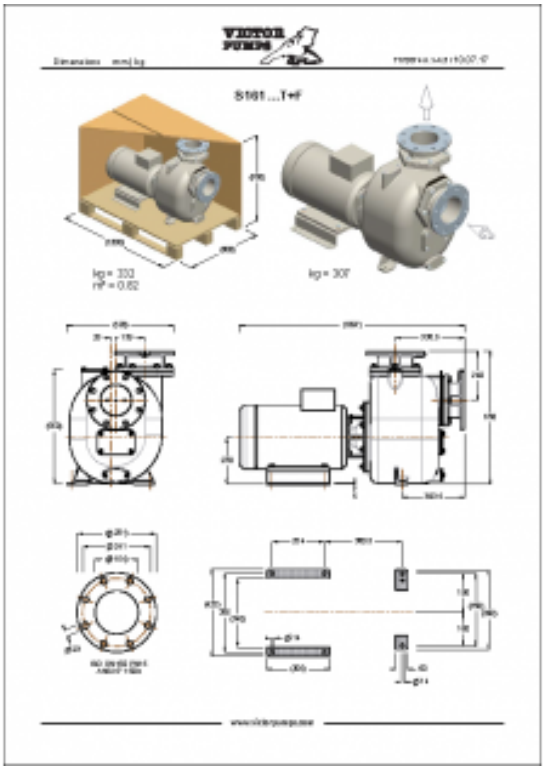
S161...T+F

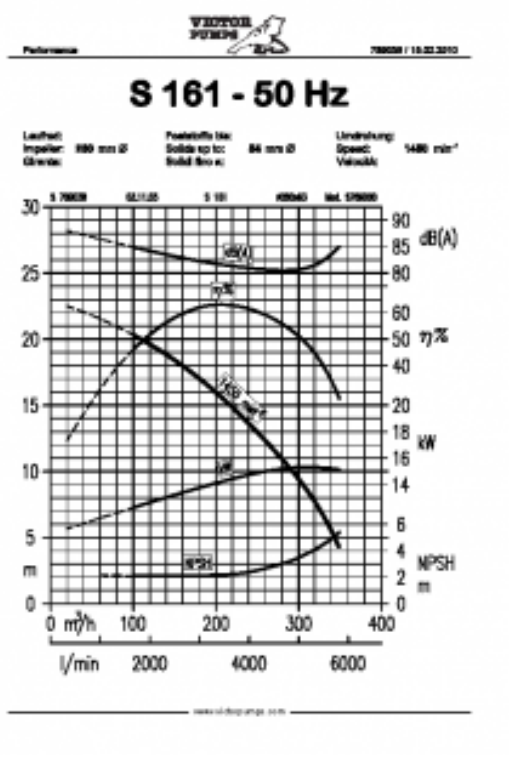
S 161 - 50 Hz
dB(A)
η%
kW
NPSH
m
m³/h
l/min
0
100
200
300
400
2000
4000
6000