# S 83 G31T+PS

**Artikelnummer:**

Reference: 11458.01

## Produkt Beschreibung:

3” Selbstansaugende Kreiselpumpe aus Grauguss mit Gleitringdichtung mit Fettschmierung zum verbesserten Notlauf, Ventilklappe in der Saugseite und 7,5 kW Drehstrommotor Monoblock
**+PS automatischer Schmierstoffgeber für die Gleitringdichtung**

## Technische Daten:

| Hauptfunktionen |
|---|
| **Pumpenserie:** S 83 |
| **Förderleistung Pumpe:** max 85 m³/h (1400 l/min) |
| **Förderhöhe Pumpe mit 50 Hz Netzfrequenz:** max 35 m |
| **Max. Durchm. Feststt.:** 27 mm |
| **Selbstansaugung:** ★★★★★ |
| **Heavy-duty:** ★★★☆☆ |
| **Aufbau:** Monoblock |
| **Pumpe** |
| **Pumpenart:** Selbstansaugende Kreiselpumpe |
| **Pumpenhersteller:** Victor Pumps |
| **Sauganschluss:** 3" |
| **Druckanschluss:** 3" |
| **Anschlussform:** Innengewinde |
| **Methode der Selbstansaugung:** Gehäuse mit Wasser gefüllt |
| **Anschluß für Vakuumeter:** Optional |

| | |
|---|---|
| **Anschluß für Manometer:** | Optional |
| **Werkstoff Gehäuse:** | Grauguss |
| **Werkstoff Laufrad:** | Grauguss |
| **Werkstoff Verschleissplatte:** | Stahl |
| **Werkstoff Welle:** | Edelstahl AISI316 |
| **Werkstoff Rückschlagklappe:** | NBR (Nitril) |
| **Wellenabdichtung:** | YCV Gleitringdichtung mit Fettschmierung in SiC/$SiO_2$/FKM (Viton®) auf Edelstahlhülse |
| **Antrieb** | |
| **Antriebsart:** | Drehstrommotor |
| **Motorhersteller:** | Victor Pumps |
| **Wirkungsgradklasse:** | IE3 |
| **Nennleistung:** | 7, 5 kW (10 HP) |
| **Maximale Drehzahl:** | 2900 min-1 (50 Hz) |
| **Nennspannung:** | 400 V ±10% @ 50 Hz, 690 V ±10% @ 50 Hz |
| **Motorschutz:** | 16 Amp (380-480 V), 11 Amp (660-725 V) |
| **Kühlverfahren:** | IC411- TEFC |
| **Schutzart:** | IP55 |
| **Isolierstoffklasse:** | F |
| **Betriebsdaten** | |
| **Typische Anwendung:** | Schmutzwasser |
| **Produkttemperatur:** | max. 60 °C |
| **Umgebungstemperatur:** | max. 40 °C |
| **Dichte:** | bis 1, 2 kg/$dm^3$, für höhere Werte wird ein stärkerer Motor gebraucht |
| **Viskosität:** | bis 30 $mm^2$s (cSt), für höhere Werte wird ein stärkerer Motor gebraucht |
| **maximales Vakuum mit Wasser:** | max 8 m (9, 5 m für 10 min) |
| **maximales Vakuum mit Luft:** | max 8, 5 m |
| **Zusatzfunktionen** | |
| **Aufstellungslage:** | Horizontal |
| **Kupplung:** | Durchgehende Welle ohne Kupplung |
| **Lackierung:** | RAL6011 Resedagrün |
| **Außenmaße (L x B x H):** | 654 x 304 x 379 mm |
| **Gewicht:** | 88 Kg |

**Produktgalerie:**
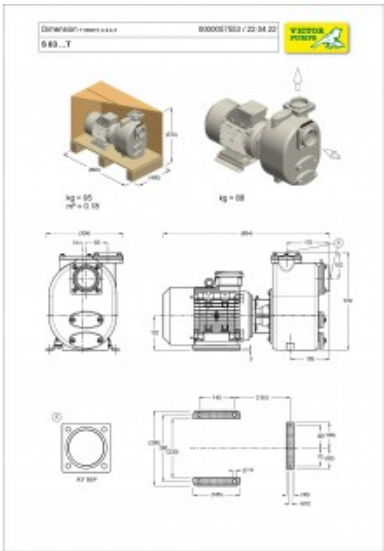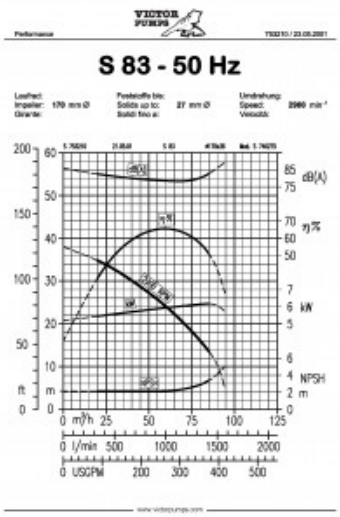
VICTOR PUMPS