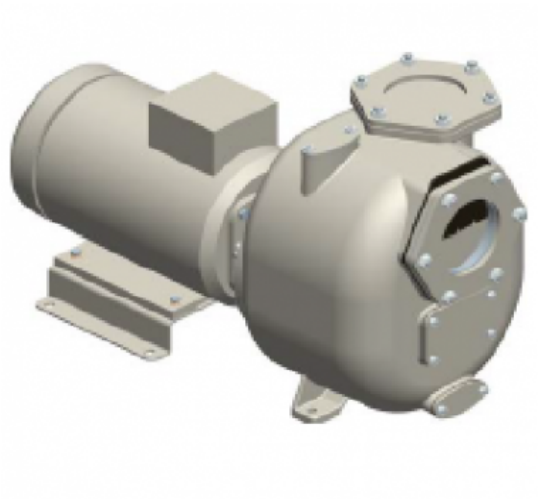

S161 G31T+PS

Artikelnummer:

Reference: 13578.01

Produkt Beschreibung:

6" Selbstansaugende Kreiselpumpe aus Grauguss mit Gleitringdichtung mit Fettschmierung zum verbesserten Notlauf, Ventilklappe in der Saugseite und 18,5 kW Drehstrommotor Monoblock
+PS automatischer Schmierstoffgeber für die Gleitringdichtung

Technische Daten:

Hauptfunktionen
Pumpenserie: S161
Förderleistung Pumpe: max 350 m³/h (5833 l/min)
Förderhöhe Pumpe mit 50 Hz Netzfrequenz: max 20 m
Max. Durchm. Feststt.: 54 mm
Selbstansaugung: ★★★★☆
Heavy-duty: ★★★★☆
Aufbau: Monoblock
Pumpe
Pumpenart: Selbstansaugende Kreiselpumpe
Sauganschluss: 6"
Druckanschluss: 6"
Anschlussform: Schweißgegenflansch
Methode der Selbstansaugung: Gehäuse mit Wasser gefüllt

Inspektionsdeckel für Laufrad:	Ja
Einfülldeckel:	Ja
Ablassdeckel:	Ja
Anschluß für Vakuumeter:	Ja
Anschluß für Manometer:	Optional
Werkstoff Gehäuse:	Grauguss
Werkstoff Laufrad:	Sphäroguss
Werkstoff Verschleissplatte:	Stahl
Werkstoff Welle:	Edelstahl AISI420
Werkstoff Rückschlagklappe:	NBR (Nitril)
Wellenabdichtung:	YCV Gleitringdichtung mit Fettschmierung in SiC/SiO_2/FKM (Viton®) auf Edelstahlhülse
Antrieb	
Antriebsart:	Drehstrommotor
Motorhersteller:	Victor Pumps
Wirkungsgradklasse:	IE1, S6-75%
Nennleistung:	18, 5 kW
Maximale Drehzahl:	1450 min-1 (50 Hz)
Nennspannung:	400 V ±10% @ 50 Hz, 690 V ±10% @ 50 Hz
Motorschutz:	45 Amp (380-480 V), 26 Amp (660-725 V)
Kühlverfahren:	IC411- TEFC
Schutzart:	IP55
Isolierstoffklasse:	F
Betriebsdaten	
Typische Anwendung:	Schmutzwasser
Produkttemperatur:	max. 60 °C
Umgebungstemperatur:	max. 40 °C
Dichte:	bis 1, 1 kg/dm^3, für höhere Werte wird ein stärkerer Motor gebraucht
Viskosität:	bis 30 mm^2s (cSt), für höhere Werte wird ein stärkerer Motor gebraucht
maximales Vakuum mit Wasser:	max 8 m (9, 5 m für 10 min)
maximales Vakuum mit Luft:	max 7, 5 m
Zusatzfunktionen	
Aufstellungslage:	Horizontal
Kupplung:	Durchgehende Welle ohne Kupplung
Lackierung:	RAL6011 Resedagrün
Außenmaße (L x B x H):	1011 x 518 x 564 mm
Gewicht:	286 kg

Produktgalerie:

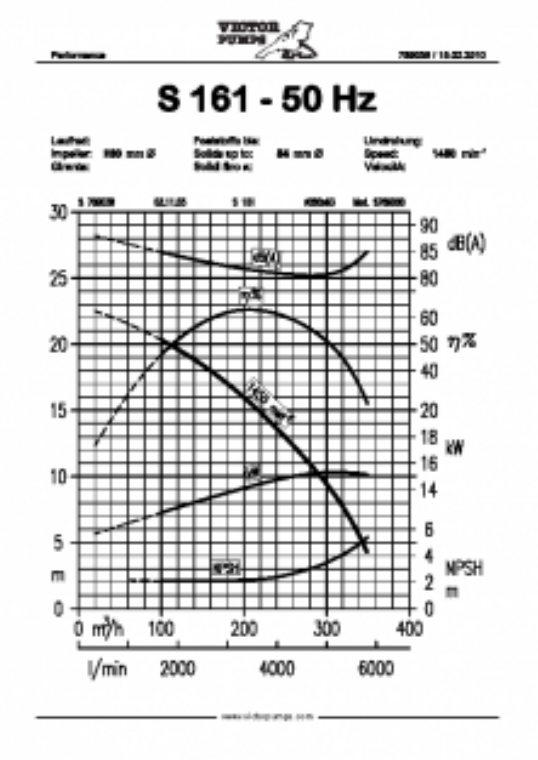
S 161 - 50 Hz
dB(A)
η%
kW
MPSH
m
m³/h
l/min

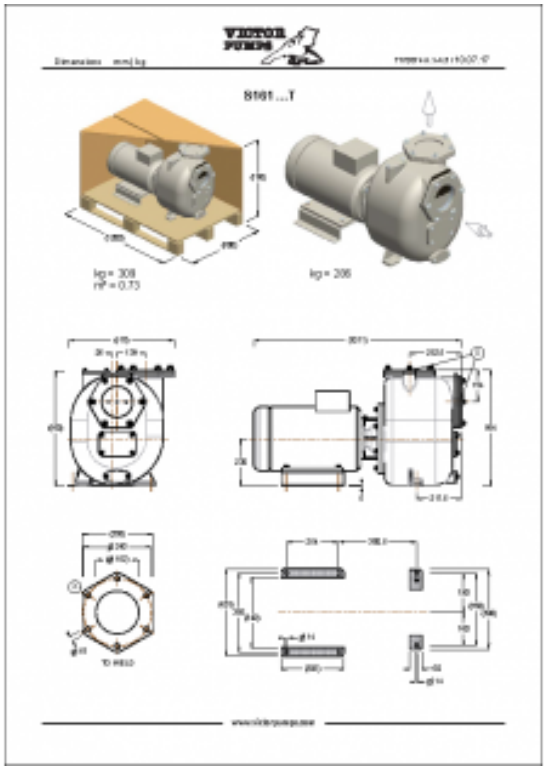
S161...T