S 63 G31T+F

Artikelnummer:

Reference: 15320.02

Produkt Beschreibung:

2” Selbstansaugende Kreiselpumpe aus Grauguss mit Gleitringdichtung mit Fettschmierung zum verbesserten Notlauf, Ventilklappe in der Saugseite und 7,5 kW Drehstrommotor Monoblock
+F Flanschanschluß nach DIN. PN16

Technische Daten:

Hauptfunktionen
Pumpenserie: S 63
Förderleistung Pumpe: max 45 m³/h (750 l/min)
Förderhöhe Pumpe mit 50 Hz Netzfrequenz: max 50 m
Max. Durchm. Feststt.: 22 mm
Selbstansaugung: ★★★★★
Heavy-duty: ★★☆☆☆
Aufbau: Monoblock
Pumpe
Pumpenart: Selbstansaugende Kreiselpumpe
Sauganschluss: DN50
Druckanschluss: DN50
Anschlussform: DIN Flansch PN16 (einbaukompatibel), ANSI Flansch 150lb
Methode der Selbstansaugung: Gehäuse mit Wasser gefüllt
Inspektionsdeckel für Laufrad: Ja
Einfülldeckel: Ja

Ablassdeckel:	Ja
Anschluß für Vakuumeter:	Ja
Anschluß für Manometer:	Ja
Werkstoff Gehäuse:	Grauguss
Werkstoff Laufrad:	Grauguss
Werkstoff Verschleissplatte:	Stahl
Werkstoff Welle:	Edelstahl AISI316
Werkstoff Rückschlagklappe:	NBR (Nitril)
Wellenabdichtung:	YCV Gleitringdichtung mit Fettschmierung in SiC/SiO_2/FKM (Viton®) auf Edelstahlhülse
Antrieb	
Antriebsart:	Drehstrommotor
Motorhersteller:	Victor Pumps
Wirkungsgradklasse:	IE3
Nennleistung:	7, 5 kW (10 HP)
Maximale Drehzahl:	2900 min-1 (50 Hz)
Nennspannung:	400 V ±10% @ 50 Hz, 690 V ±10% @ 50 Hz
Motorschutz:	16 Amp (380-480 V), 11 Amp (660-725 V)
Kühlverfahren:	IC411- TEFC
Schutzart:	IP55
Isolierstoffklasse:	F
Betriebsdaten	
Typische Anwendung:	Schmutzwasser
Produkttemperatur:	max. 60 °C
Umgebungstemperatur:	max. 40 °C
Dichte:	bis 1, 1 kg/dm^3, für höhere Werte wird ein stärkerer Motor gebraucht
Viskosität:	bis 30 mm^2s (cSt), für höhere Werte wird ein stärkerer Motor gebraucht
maximales Vakuum mit Wasser:	max 8 m (9, 5 m für 10 min)
maximales Vakuum mit Luft:	max 8, 5 m
Zusatzfunktionen	
Aufstellungslage:	Horizontal
Kupplung:	Durchgehende Welle ohne Kupplung
Lackierung:	RAL6011 Resedagrün
Außenmaße (L x B x H):	642 x 331 x 405 mm
Gewicht:	77 kg

Produktgalerie:

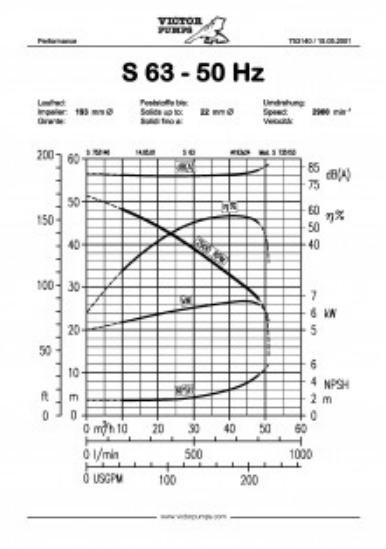
VICTOR PUMPS
S 63 - 50 Hz
dB(A)
η %
kW
NPSH
m
ft
m³/h
l/min
USGPM

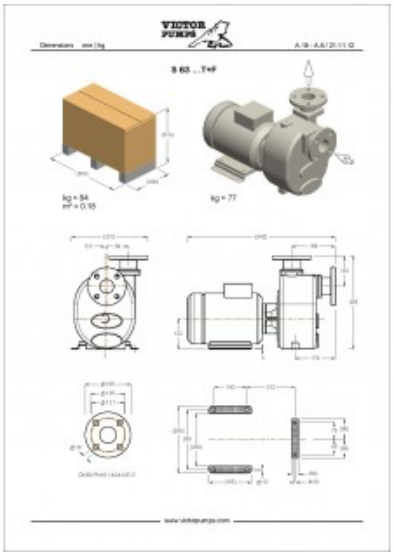
VICTOR PUMPS
S 63 ...T+F