S 40 G31BBT

Artikelnummer:

Reference: 11100

Produkt Beschreibung:

1½” Selbstansaugende Kreiselpumpe aus Grauguss mit Gleitringdichtung mit Fettschmierung zum verbesserten Notlauf, Ventilklappe in der Saugseite und 1,1 kW Drehstrommotor Bi-Block (B5 standard Motor angeflanscht am Lagerbock der Pumpe)

Technische Daten:

Hauptfunktionen
Pumpenserie: S 40
Förderleistung Pumpe: max 22 m³/h (360 l/min)
Förderhöhe Pumpe mit 50 Hz Netzfrequenz: max 15 m
Max. Durchm. Feststt.: 20 mm
Selbstansaugung: ★★★☆☆
Heavy-duty: ★★★★★
Aufbau: Bi-Block
Pumpe
Pumpenart: Selbstansaugende Kreiselpumpe
Pumpenhersteller: Victor Pumps
Sauganschluss: 1½"
Druckanschluss: 1½"
Anschlussform: Innengewinde

Methode der Selbstansaugung: Gehäuse mit Wasser gefüllt

Inspektionsdeckel für Laufrad: Ja

Einfülldeckel: Ja

Ablassdeckel: Ja

Anschluß für Vakuumeter: Optional

Anschluß für Manometer: Optional

Werkstoff Gehäuse: Grauguss

Werkstoff Laufrad: Grauguss

Werkstoff Verschleissplatte: Stahl

Werkstoff Welle: Edelstahl AISI316

Werkstoff Rückschlagklappe: NBR (Nitril)

Wellenabdichtung: YCV Gleitringdichtung mit Fettschmierung in SiC/SiO_2/FKM (Viton®) auf Edelstahlhülse

Antrieb

Antriebsart: Drehstrommotor

Motorhersteller: WEG

Wirkungsgradklasse: IE3

Nennleistung: 1, 1 kW

Maximale Drehzahl: 2900 min-1 (50 Hz)

Nennspannung: 400 V ±10% @ 50 Hz, 230 V ±10% @ 50 Hz

Motorschutz: 4 Amp (380-480 V), 6 Amp (220-277 V)

Bauform: B5

Baugröße: IEC 80

Kühlverfahren: IC411- TEFC

Schutzart: IP55

Isolierstoffklasse: F

Betriebsdaten

Typische Anwendung: Schmutzwasser

Produkttemperatur: max. 90 °C

Umgebungstemperatur: max. 40 °C

Dichte: bis 1, 1 kg/dm^3, für höhere Werte wird ein stärkerer Motor gebraucht

Viskosität: bis 30 mm^2s (cSt), für höhere Werte wird ein stärkerer Motor gebraucht

maximales Vakuum mit Wasser: max 8 m (9, 5 m für 10 min)

maximales Vakuum mit Luft: max 6 m

Zusatzfunktionen

Aufstellungslage: Horizontal

Kupplung: Durchschlagende Kupplung in der Haube integriert

Lackierung: RAL6011 Resedagrün

Außenmaße (L x B x H): 645 x 205 x 276 mm

Gewicht: 38 kg

Produktgalerie:

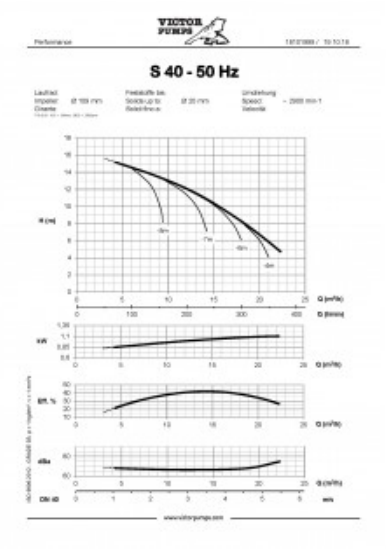

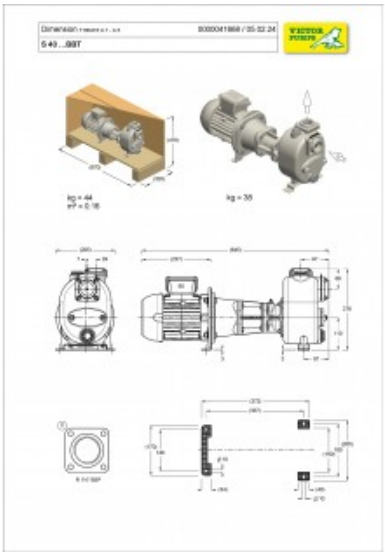

VICTOR PUMPS