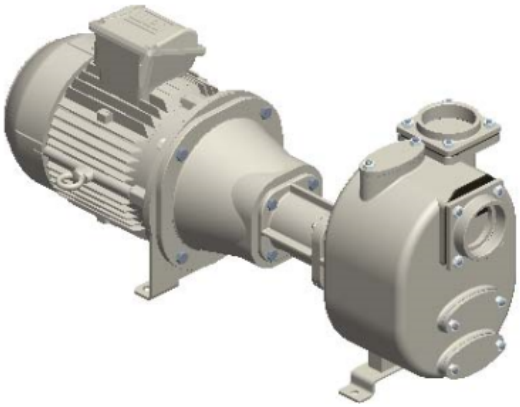

S 83 G31BBT+PS

Artikelnummer:

Reference: 4218.41

Produkt Beschreibung:

3” Selbstansaugende Kreiselpumpe aus Grauguss mit Gleitringdichtung mit Fettschmierung zum verbesserten Notlauf, Ventilklappe in der Saugseite und 7,5 kW Drehstrommotor Bi-Block (B5 standard Motor angeflanscht am Lagerbock der Pumpe)
+PS automatischer Schmierstoffgeber für die Gleitringdichtung

Technische Daten:

Hauptfunktionen
Pumpenserie: S 83
Förderleistung Pumpe: max 85 m³/h (1400 l/min)
Förderhöhe Pumpe mit 50 Hz Netzfrequenz: max 35 m
Max. Durchm. Feststt.: 27 mm
Selbstansaugung: ★★★★★
Heavy-duty: ★★★★☆
Aufbau: Bi-Block
Pumpe
Pumpenart: Selbstansaugende Kreiselpumpe
Pumpenhersteller: Victor Pumps
Sauganschluss: 3"
Druckanschluss: 3"
Anschlussform: Innengewinde

Anschluß für Vakuumeter:	Optional
Anschluß für Manometer:	Optional
Werkstoff Gehäuse:	Grauguss
Werkstoff Laufrad:	Grauguss
Werkstoff Verschleissplatte:	Stahl
Werkstoff Welle:	Edelstahl AISI316
Werkstoff Rückschlagklappe:	NBR (Nitril)
Wellenabdichtung:	YCV Gleitringdichtung mit Fettschmierung in SiC/SiO_2/FKM (Viton®) auf Edelstahlhülse
Antrieb	
Antriebsart:	Drehstrommotor
Motorhersteller:	WEG
Wirkungsgradklasse:	IE3
Nennleistung:	7, 5 kW (10 HP)
Maximale Drehzahl:	2900 min-1 (50 Hz)
Nennspannung:	400 V ±10% @ 50 Hz, 690 V ±10% @ 50 Hz
Motorschutz:	16 Amp (380-480 V), 11 Amp (660-725 V)
Bauform:	B5
Baugröße:	IEC 132S
Kühlverfahren:	IC411- TEFC
Schutzart:	IP55
Isolierstoffklasse:	F
Betriebsdaten	
Typische Anwendung:	Schmutzwasser
Produkttemperatur:	max. 90 °C
Umgebungstemperatur:	max. 40 °C
Dichte:	bis 1, 2 kg/dm^3, für höhere Werte wird ein stärkerer Motor gebraucht
Viskosität:	bis 30 mm^2s (cSt), für höhere Werte wird ein stärkerer Motor gebraucht
maximales Vakuum mit Wasser:	max 8 m (9, 5 m für 10 min)
maximales Vakuum mit Luft:	max 8, 5 m
Zusatzfunktionen	
Aufstellungslage:	Horizontal
Kupplung:	Durchschlagende Kupplung in der Haube integriert
Lackierung:	RAL6011 Resedagrün
Außenmaße (L x B x H):	Siehe Maßbild
Gewicht:	Siehe Maßbild

Produktgalerie:

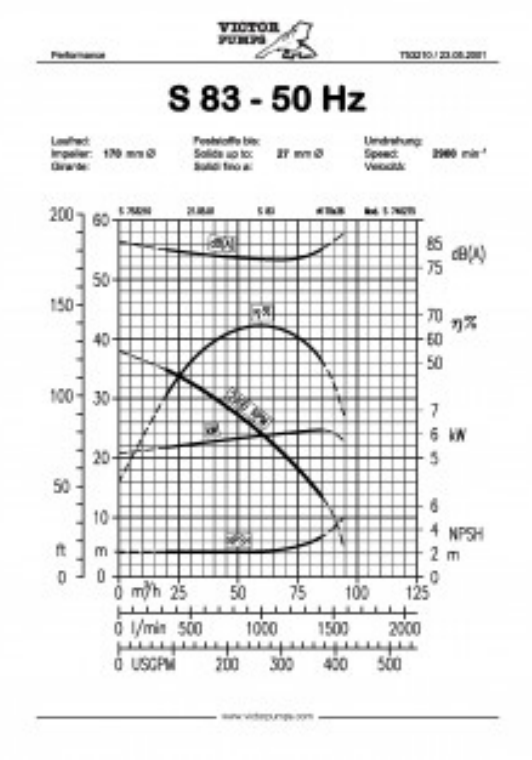
VICTOR PUMPS
Performance
S 83 - 50 Hz
dB(A)
η%
kW
NPSH
m
ft
m³/h
l/min
USGPM

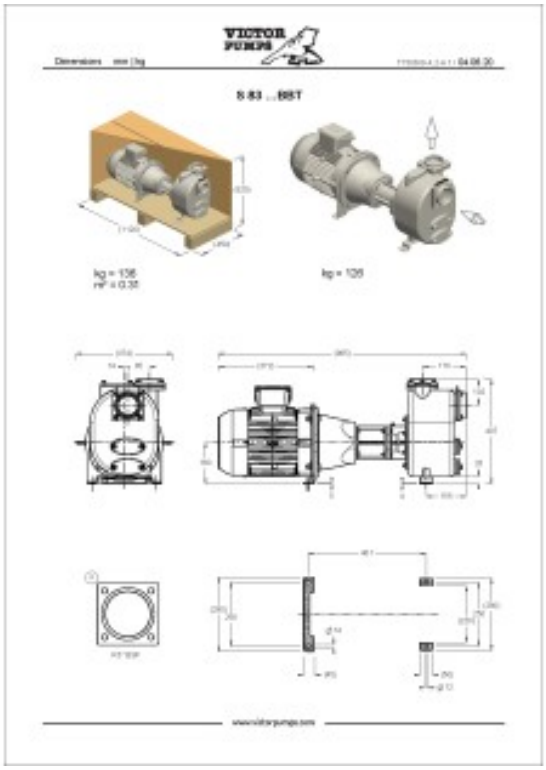
VICTOR PUMPS
Dimensions
S 83 ...88ST