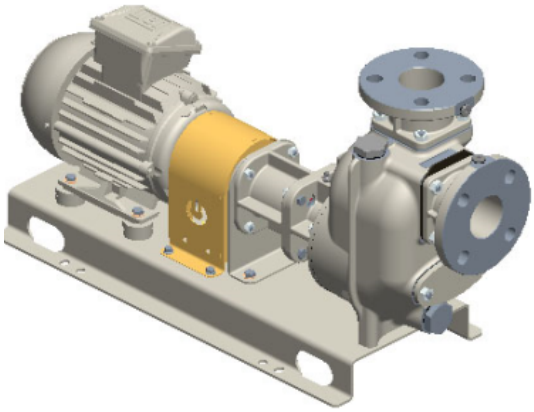

S 50 G31B+F+PS/T

Artikelnummer:

Reference: 1390.43

Produkt Beschreibung:

2” Selbstansaugende Kreiselpumpe aus Grauguss mit Gleitringdichtung mit Fettschmierung zum verbesserten Notlauf, Ventilklappe in der Saugseite und 2,2 kW Drehstrommotor, auf Grundplatte mit Kupplung und Schutz.
+F Flanschanschluß nach DIN. PN16
+PS automatischer Schmierstoffgeber für die Gleitringdichtung

Technische Daten:

Hauptfunktionen
Pumpenserie: S 50
Förderleistung Pumpe: max 40 m³/h (655 l/min)
Förderhöhe Pumpe mit 50 Hz Netzfrequenz: max 15 m
Max. Durchm. Feststt.: 25 mm
Selbstansaugung: ★★★☆☆
Heavy-duty: ★★★★★
Aufbau: Klassisch
Pumpe
Pumpenart: Selbstansaugende Kreiselpumpe
Pumpenhersteller: Victor Pumps
Sauganschluss: DN50
Druckanschluss: DN50
Anschlussform: DIN Flansch PN16 (einbaukompatibel), ANSI Flansch 150lb

Methode der Selbstansaugung:	Gehäuse mit Wasser gefüllt
Inspektionsdeckel für Laufrad:	Ja
Einfülldeckel:	Ja
Ablassdeckel:	Ja
Anschluß für Vakuumeter:	Ja
Anschluß für Manometer:	Ja
Werkstoff Gehäuse:	Grauguss
Werkstoff Laufrad:	Grauguss
Werkstoff Verschleissplatte:	Stahl
Werkstoff Welle:	Edelstahl AISI316
Werkstoff Rückschlagklappe:	NBR (Nitril)
Wellenabdichtung:	YCV Gleitringdichtung mit Fettschmierung in SiC/SiO_2/FKM (Viton®) auf Edelstahlhülse
Antrieb	
Antriebsart:	Drehstrommotor
Motorhersteller:	WEG
Wirkungsgradklasse:	IE3
Nennleistung:	2, 2 kW
Maximale Drehzahl:	2900 min-1 (50 Hz)
Nennspannung:	400 V ±10% @ 50 Hz, 230 V ±10% @ 50 Hz
Motorschutz:	7 Amp (380-480 V), 10 Amp (220-277 V)
Bauform:	B3
Baugröße:	IEC 90
Kühlverfahren:	IC411- TEFC
Schutzart:	IP55
Isolierstoffklasse:	F
Betriebsdaten	
Typische Anwendung:	Schmutzwasser
Produkttemperatur:	max. 90 °C
Umgebungstemperatur:	max. 40 °C
Dichte:	bis 1, 1 kg/dm³, für höhere Werte wird ein stärkerer Motor gebraucht
Viskosität:	bis 30 mm²s (cSt), für höhere Werte wird ein stärkerer Motor gebraucht
maximales Vakuum mit Wasser:	max 8 m (9, 5 m für 10 min)
maximales Vakuum mit Luft:	max 7, 5 m
Zusatzfunktionen	
Aufstellungslage:	Horizontal
Kupplung:	Elastische Kupplung mit Berührungsschutz aus Stahlblech
Aufbau:	Stahlgrundplatte in Omegaprofil
Lackierung:	RAL6011 Resedagrün
Außenmaße (L x B x H):	Siehe Maßbild

Gewicht: Siehe Maßbild
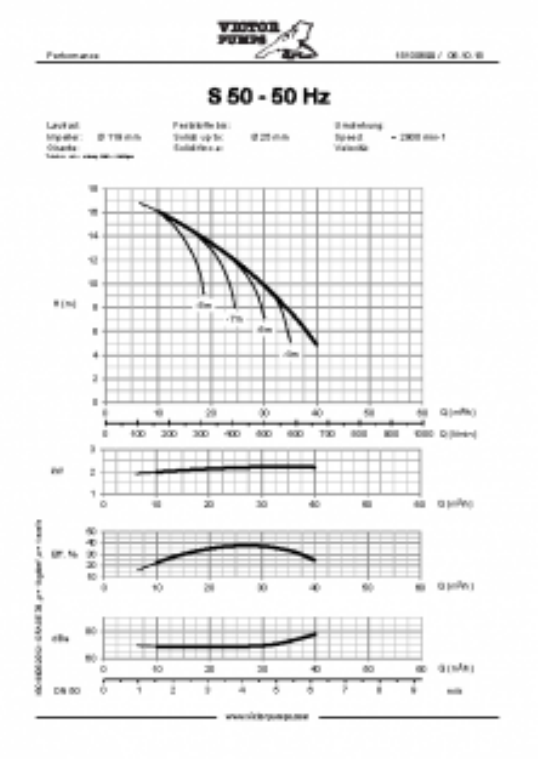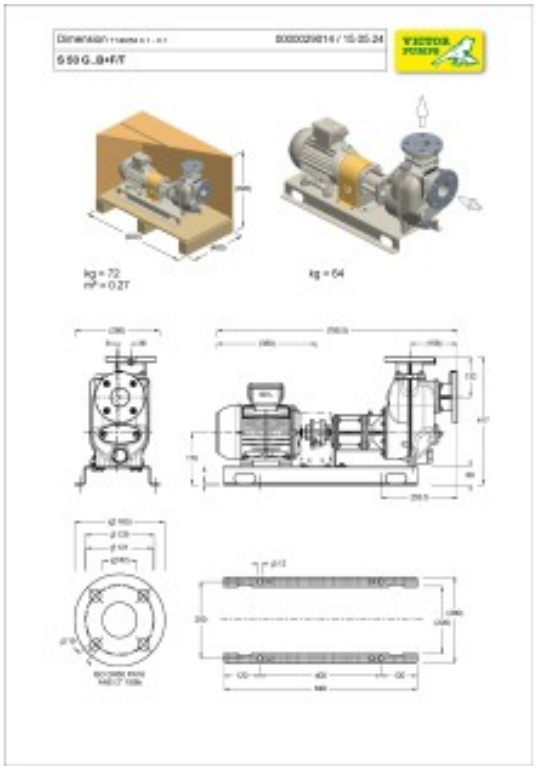
Produktgalerie: