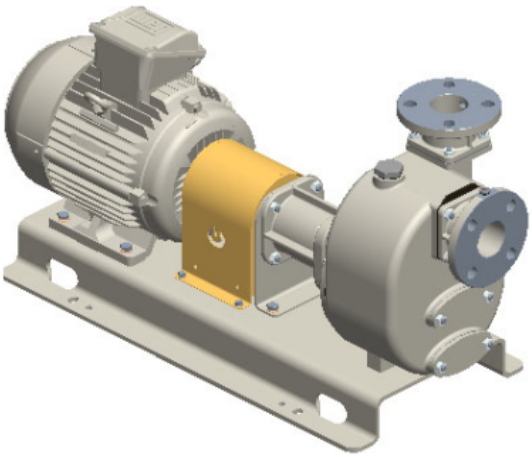

S 63 G31B+F/T

Artikelnummer:

Reference: 4206.421

Produkt Beschreibung:

2” Selbstansaugende Kreiselpumpe aus Grauguss mit Gleitringdichtung mit Fettschmierung zum verbesserten Notlauf, Ventilklappe in der Saugseite und 7,5 kW Drehstrommotor, auf Grundplatte mit Kupplung und Schutz.
+F Flanschanschluß nach DIN. PN16

Technische Daten:

Hauptfunktionen
Pumpenserie: S 63
Förderleistung Pumpe: max 45 m³/h (750 l/min)
Förderhöhe Pumpe mit 50 Hz Netzfrequenz: max 50 m
Max. Durchm. Feststt.: 22 mm
Selbstansaugung: ★★★★★
Heavy-duty: ★★★☆☆
Aufbau: Klassisch
Pumpe
Pumpenart: Selbstansaugende Kreiselpumpe
Pumpenhersteller: Victor Pumps
Sauganschluss: DN50
Druckanschluss: DN50
Anschlussform: DIN Flansch PN16 (einbaukompatibel), ANSI Flansch 150lb

Inspektionsdeckel für Laufrad: Ja

Einfülldeckel: Ja

Ablassdeckel: Ja

Anschluß für Vakuumeter: Ja

Anschluß für Manometer: Ja

Werkstoff Gehäuse: Grauguss

Werkstoff Laufrad: Grauguss

Werkstoff Verschleissplatte: Stahl

Werkstoff Welle: Edelstahl AISI316

Werkstoff Rückschlagklappe: NBR (Nitril)

Wellenabdichtung: YCV Gleitringdichtung mit Fettschmierung in SiC/SiO_2/FKM (Viton®) auf Edelstahlhülse

Antrieb

Antriebsart: Drehstrommotor

Motorhersteller: WEG

Wirkungsgradklasse: IE3

Nennleistung: 7, 5 kW (10 HP)

Maximale Drehzahl: 2900 min-1 (50 Hz)

Nennspannung: 400 V ±10% @ 50 Hz, 690 V ±10% @ 50 Hz

Motorschutz: 16 Amp (380-480 V), 11 Amp (660-725 V)

Bauform: B3

Baugröße: IEC 132S

Kühlverfahren: IC411- TEFC

Schutzart: IP55

Isolierstoffklasse: F

Betriebsdaten

Typische Anwendung: Schmutzwasser

Produkttemperatur: max. 90 °C

Umgebungstemperatur: max. 40 °C

Dichte: bis 1, 1 kg/dm^3, für höhere Werte wird ein stärkerer Motor gebraucht

Viskosität: bis 30 mm^2s (cSt), für höhere Werte wird ein stärkerer Motor gebraucht

maximales Vakuum mit Wasser: max 8 m (9, 5 m für 10 min)

maximales Vakuum mit Luft: max 8, 5 m

Zusatzfunktionen

Aufstellungslage: Horizontal

Kupplung: Elastische Kupplung mit Berührungsschutz aus Stahlblech

Aufbau: Stahlgrundplatte in Omegaprofil

Lackierung: RAL6011 Resedagrün

Außenmaße (L x B x H): Siehe Maßbild
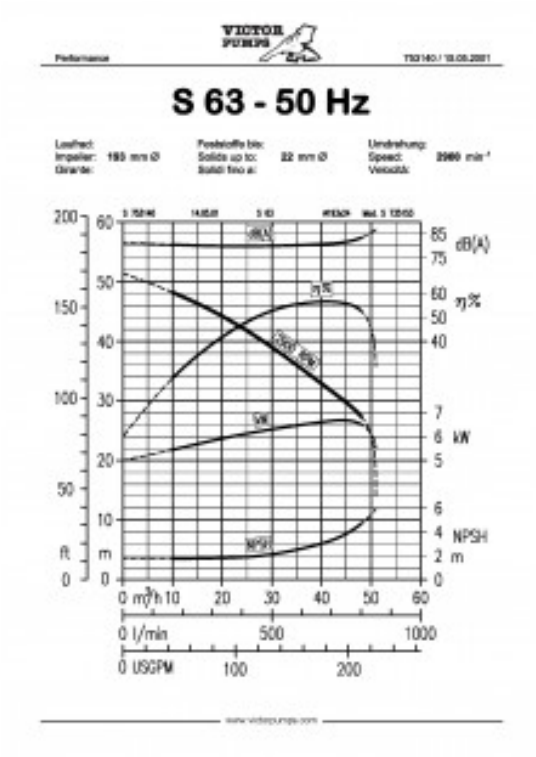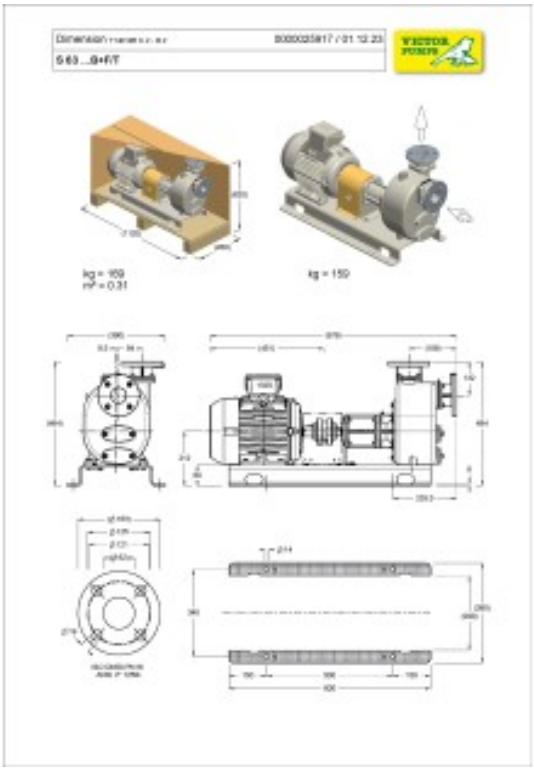
Produktgalerie: