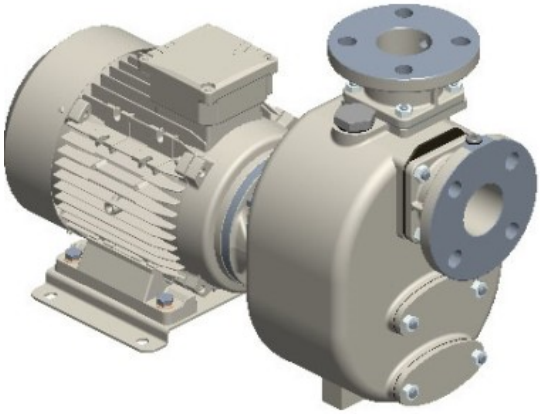

S 60+60 G31T+F+PS

Artikelnummer:

Reference: 15440.03

Produkt Beschreibung:

2” Selbstansaugende Kreiselpumpe aus Grauguss mit Gleitringdichtung mit Fettschmierung zum verbesserten Notlauf, Ventilklappe in der Saugseite und 5,5 kW Drehstrommotor Monoblock
+F Flanschanschluß nach DIN. PN16
+PS automatischer Schmierstoffgeber für die Gleitringdichtung

Technische Daten:

Hauptfunktionen
Pumpenserie: S 60+60
Förderleistung Pumpe: max 45 m³/h (750 l/min)
Förderhöhe Pumpe mit 50 Hz Netzfrequenz: max 36 m
Max. Durchm. Feststt.: 24 mm
Selbstansaugung: ★★★★★
Heavy-duty: ★★★★☆
Aufbau: Monoblock
Pumpe
Pumpenart: Selbstansaugende Kreiselpumpe
Sauganschluss: DN50
Druckanschluss: DN50
Anschlussform: DIN Flansch PN16 (einbaukompatibel), ANSI Flansch 150lb
Methode der Selbstansaugung: Gehäuse mit Wasser gefüllt

Einfülldeckel: Ja	
Ablassdeckel: Ja	
Anschluß für Vakuumeter: Ja	
Anschluß für Manometer: Ja	
Werkstoff Gehäuse: Grauguss	
Werkstoff Laufrad: Grauguss	
Werkstoff Verschleissplatte: Stahl	
Werkstoff Welle: Edelstahl AISI316	
Werkstoff Rückschlagklappe: NBR (Nitril)	
Wellenabdichtung: YCV Gleitringdichtung mit Fettschmierung in SiC/SiO_2/FKM (Viton®) auf Edelstahlhülse	
Antrieb	
Antriebsart: Drehstrommotor	
Motorhersteller: Victor Pumps	
Wirkungsgradklasse: IE3	
Nennleistung: 5, 5 kW	
Maximale Drehzahl: 2900 min-1 (50 Hz)	
Nennspannung: 400 V ±10% @ 50 Hz, 690 V ±10% @ 50 Hz	
Motorschutz: 15 Amp (380-480 V), 8 Amp (220-277 V)	
Kühlverfahren: IC411- TEFC	
Schutzart: IP55	
Isolierstoffklasse: F	
Betriebsdaten	
Typische Anwendung: Schmutzwasser	
Produkttemperatur: max. 60 °C	
Umgebungstemperatur: max. 40 °C	
Dichte: bis 1, 1 kg/dm^3, für höhere Werte wird ein stärkerer Motor gebraucht	
Viskosität: bis 20 mm^2s (cSt), für höhere Werte wird ein stärkerer Motor gebraucht	
maximales Vakuum mit Wasser: max 8 m (9, 5 m für 10 min)	
maximales Vakuum mit Luft: max 8, 5 m	
Zusatzfunktionen	
Aufstellungslage: Horizontal	
Kupplung: Durchgehende Welle ohne Kupplung	
Lackierung: RAL6011 Resedagrün	
Außenmaße (L x B x H): Siehe Maßbild	
Gewicht: Siehe Maßbild	

Produktgalerie:

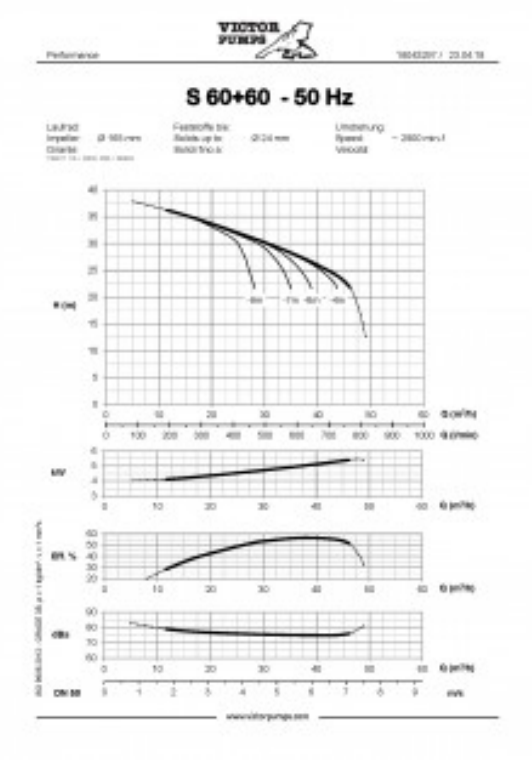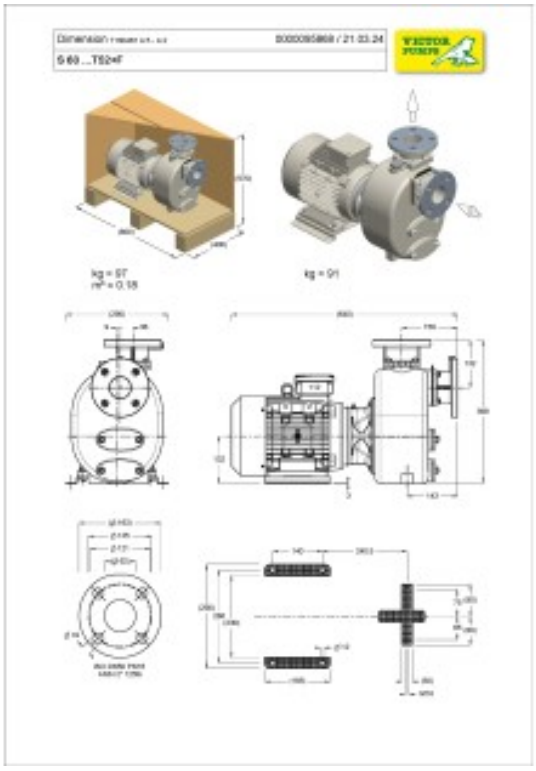
S 60+60 - 50 Hz