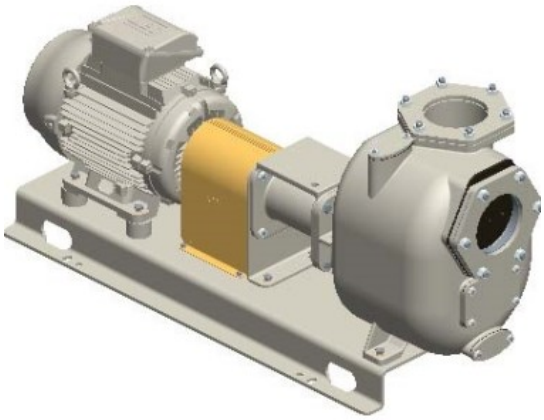

S150 G31B/T

Artikelnummer:

Reference: 3458.40

Produkt Beschreibung:

6” Selbstansaugende Kreiselpumpe aus Grauguss mit Gleitringdichtung mit Fettschmierung zum verbesserten Notlauf, Ventilklappe in der Saugseite und 11 kW Drehstrommotor, auf Grundplatte mit Kupplung und Schutz.

Technische Daten:

Hauptfunktionen
Pumpenserie: S150
Förderleistung Pumpe: max 260 m³/h (4300 l/min)
Förderhöhe Pumpe mit 50 Hz Netzfrequenz: max 13 m
Max. Durchm. Feststt.: 72x50 mm
Selbstansaugung: ★★★☆☆
Heavy-duty: ★★★★★
Aufbau: Klassisch
Pumpe
Pumpenart: Selbstansaugende Kreiselpumpe
Sauganschluss: 6"
Druckanschluss: 6"
Anschlussform: Schweißgegenflansch
Inspektionsdeckel für Laufrad: Ja
Einfülldeckel: Ja
Ablassdeckel: Ja

Anschluß für Vakuumeter: Optional	
Anschluß für Manometer: Optional	
Werkstoff Gehäuse: Grauguss	
Werkstoff Laufrad: Sphäroguss	
Werkstoff Verschleissplatte: Stahl	
Werkstoff Welle: Edelstahl AISI420	
Werkstoff Rückschlagklappe: NBR (Nitril)	
Wellenabdichtung: YCV Gleitringdichtung mit Fettschmierung in SiC/SiO_2/FKM (Viton®) auf Edelstahlhülse	
Antrieb	
Antriebsart: Drehstrommotor	
Motorhersteller: WEG	
Wirkungsgradklasse: IE3	
Nennleistung: 11 kW	
Maximale Drehzahl: 1450 min-1 (50 Hz)	
Nennspannung: 400 V ±10% @ 50 Hz, 690 V ±10% @ 50 Hz	
Motorschutz: 26 Amp (380-480 V), 16 Amp (660-725 V)	
Bauform: B3	
Baugröße: IEC 160M	
Kühlverfahren: IC411- TEFC	
Schutzart: IP55	
Isolierstoffklasse: F	
Betriebsdaten	
Typische Anwendung: Schmutzwasser	
Produkttemperatur: max. 90 °C	
Umgebungstemperatur: max. 40 °C	
Dichte: bis 1, 4 kg/dm^3, für höhere Werte wird ein stärkerer Motor gebraucht	
Viskosität: bis 30 mm^2s (cSt), für höhere Werte wird ein stärkerer Motor gebraucht	
maximales Vakuum mit Wasser: max 8 m (9, 5 m für 10 min)	
maximales Vakuum mit Luft: max 6 m	
Zusatzfunktionen	
Aufstellungslage: Horizontal	
Kupplung: Elastische Kupplung mit Berührungsschutz aus Stahlblech	
Aufbau: Stahlgrundplatte in Omegaprofil	
Lackierung: RAL6011 Resedagrün	
Außenmaße (L x B x H): Siehe Maßbild	
Gewicht: Siehe Maßbild	

Produktgalerie:

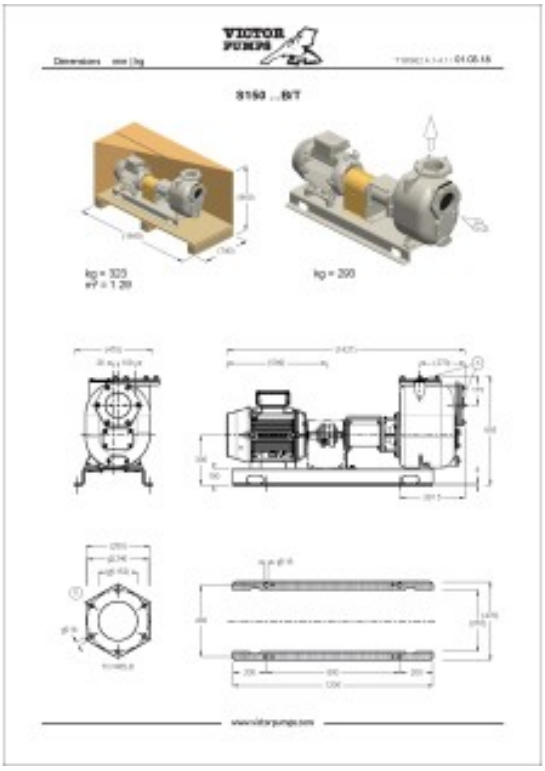
VICTOR PUMPS
S150 ...B/T
kg = 320
kg = 200
www.victorpumps.com

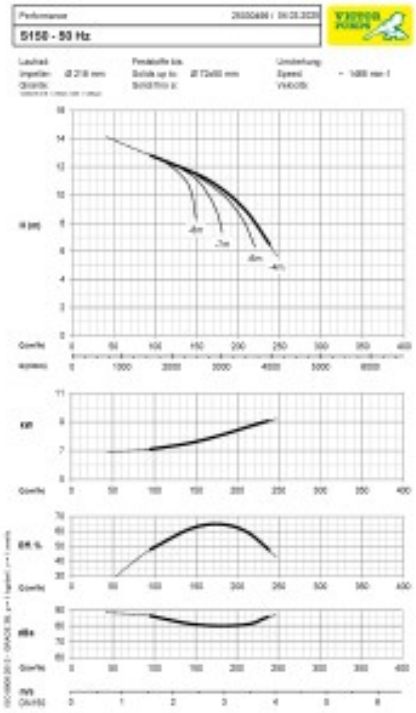
Performance
S150 - 50 Hz
Speed
Velocity