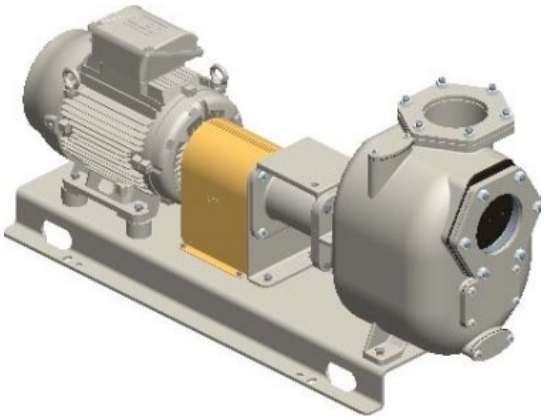

# S150 G31B/T

**Artikelnummer:**

Reference: 3458.40

## Produkt Beschreibung:

6” Selbstansaugende Kreiselpumpe aus Grauguss mit Gleitringdichtung mit Fettschmierung zum verbesserten Notlauf, Ventilklappe in der Saugseite und 11 kW Drehstrommotor, auf Grundplatte mit Kupplung und Schutz.

## Technische Daten:

| Hauptfunktionen |
|---|
| **Pumpenserie:** S150 |
| **Förderleistung Pumpe:** max 260 m³/h (4300 l/min) |
| **Förderhöhe Pumpe mit 50 Hz Netzfrequenz:** max 13 m |
| **Max. Durchm. Feststt.:** 72x50 mm |
| **Selbstansaugung:** ★★★☆☆ |
| **Heavy-duty:** ★★★★★ |
| **Aufbau:** Klassisch |
| **Pumpe** |
| **Pumpenart:** Selbstansaugende Kreiselpumpe |
| **Sauganschluss:** 6" |
| **Druckanschluss:** 6" |
| **Anschlussform:** Schweißgegenflansch |
| **Inspektionsdeckel für Laufrad:** Ja |
| **Einfülldeckel:** Ja |
| **Ablassdeckel:** Ja |

| | |
|---|---|
| **Anschluß für Vakuumeter:** | Optional |
| **Anschluß für Manometer:** | Optional |
| **Werkstoff Gehäuse:** | Grauguss |
| **Werkstoff Laufrad:** | Sphäroguss |
| **Werkstoff Verschleissplatte:** | Stahl |
| **Werkstoff Welle:** | Edelstahl AISI420 |
| **Werkstoff Rückschlagklappe:** | NBR (Nitril) |
| **Wellenabdichtung:** | YCV Gleitringdichtung mit Fettschmierung in SiC/$SiO_2$/FKM (Viton®) auf Edelstahlhülse |
| **Antrieb** | |
| **Antriebsart:** | Drehstrommotor |
| **Motorhersteller:** | WEG |
| **Wirkungsgradklasse:** | IE3 |
| **Nennleistung:** | 11 kW |
| **Maximale Drehzahl:** | 1450 min-1 (50 Hz) |
| **Nennspannung:** | 400 V ±10% @ 50 Hz, 690 V ±10% @ 50 Hz |
| **Motorschutz:** | 26 Amp (380-480 V), 16 Amp (660-725 V) |
| **Bauform:** | B3 |
| **Baugröße:** | IEC 160M |
| **Kühlverfahren:** | IC411- TEFC |
| **Schutzart:** | IP55 |
| **Isolierstoffklasse:** | F |
| **Betriebsdaten** | |
| **Typische Anwendung:** | Schmutzwasser |
| **Produkttemperatur:** | max. 90 °C |
| **Umgebungstemperatur:** | max. 40 °C |
| **Dichte:** | bis 1, 4 kg/$dm^3$, für höhere Werte wird ein stärkerer Motor gebraucht |
| **Viskosität:** | bis 30 $mm^2$s (cSt), für höhere Werte wird ein stärkerer Motor gebraucht |
| **maximales Vakuum mit Wasser:** | max 8 m (9, 5 m für 10 min) |
| **maximales Vakuum mit Luft:** | max 6 m |
| **Zusatzfunktionen** | |
| **Aufstellungslage:** | Horizontal |
| **Kupplung:** | Elastische Kupplung mit Berührungsschutz aus Stahlblech |
| **Aufbau:** | Stahlgrundplatte in Omegaprofil |
| **Lackierung:** | RAL6011 Resedagrün |
| **Außenmaße (L x B x H):** | Siehe Maßbild |
| **Gewicht:** | Siehe Maßbild |

**Produktgalerie:**

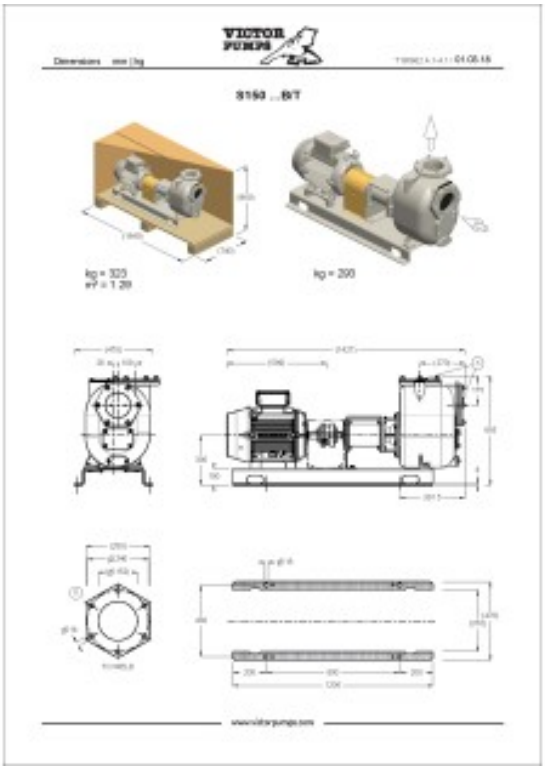
VICTOR PUMPS
Dimensions mm | kg
S150 .../S/T
kg = 320
kg = 200
www.victorpumps.com

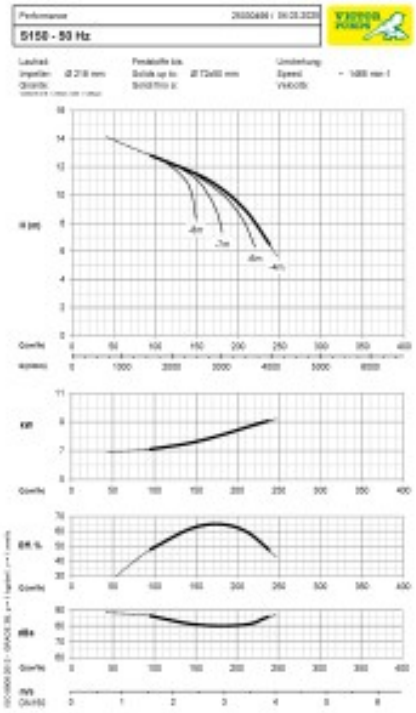
Performance
S150 - 50 Hz
VICTOR PUMPS