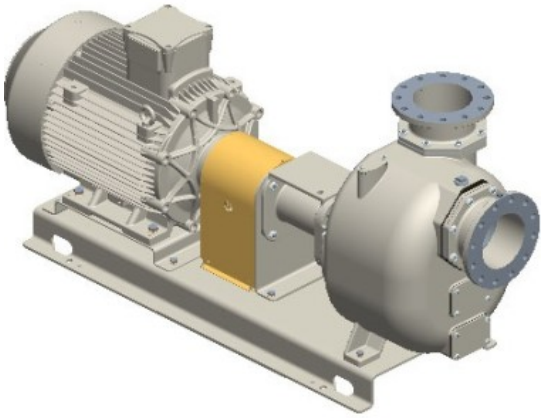

S230+50 G31B+F/T

Artikelnummer:

Reference: 35540.42

Produkt Beschreibung:

8” Selbstansaugende Kreiselpumpe aus Grauguss mit Gleitringdichtung mit Fettschmierung zum verbesserten Notlauf, Ventilklappe in der Saugseite und 55 kW Drehstrommotor, auf Grundplatte mit Kupplung und Schutz.
+F Flanschanschluß nach DIN. PN16

Technische Daten:

Hauptfunktionen	
Pumpenserie:	S230+50
Förderleistung Pumpe:	max 600 m³/h (10000 l/min)
Förderhöhe Pumpe mit 50 Hz Netzfrequenz:	max 28 m
Max. Durchm. Feststt.:	72 mm
Selbstansaugung:	★★★★★
Heavy-duty:	★★☆☆☆
Aufbau:	Klassisch
Pumpe	
Pumpenart:	Selbstansaugende Kreiselpumpe
Sauganschluss:	DN200
Druckanschluss:	DN200
Anschlussform:	DIN Flansch PN16 (einbaukompatibel), ANSI Flansch 150lb
Inspektionsdeckel für Laufrad:	Ja

Ablassdeckel: Ja

Anschluß für Manometer: Ja

Werkstoff Gehäuse: Grauguss

Werkstoff Laufrad: Sphäroguss

Werkstoff Verschleissplatte: Stahl

Werkstoff Welle: Edelstahl AISI420

Werkstoff Rückschlagklappe: NBR (Nitril)

Wellenabdichtung: YCV Gleitringdichtung mit Fettschmierung in SiC/SiO_2/FKM (Viton®) auf Edelstahlhülse AISI420

Antrieb

Antriebsart: Drehstrommotor

Motorhersteller: WEG

Wirkungsgradklasse: IE3

Nennleistung: 55 kW

Maximale Drehzahl: 1450 min-1 (50 Hz)

Nennspannung: 400 V ±10% @ 50 Hz, 690 V ±10% @ 50 Hz

Motorschutz: 110 Amp (380-480 V), 63 Amp (660-725 V)

Bauform: B3

Baugröße: IEC 250M

Kühlverfahren: IC411- TEFC

Schutzart: IP55

Isolierstoffklasse: F

Betriebsdaten

Typische Anwendung: Schmutzwasser

Produkttemperatur: max. 90 °C

Umgebungstemperatur: max. 40 °C

Dichte: bis 1, 1 kg/dm^3, für höhere Werte wird ein stärkerer Motor gebraucht

Viskosität: bis 20 mm^2s (cSt), für höhere Werte wird ein stärkerer Motor gebraucht

maximales Vakuum mit Wasser: max 8 m (9, 5 m für 10 min)

maximales Vakuum mit Luft: max 6 m

Zusatzfunktionen

Aufstellungslage: Horizontal

Kupplung: Elastische Kupplung mit Berührungsschutz aus Stahlblech

Aufbau: Stahlgrundplatte in Omegaprofil

Lackierung: RAL6011 Resedagrün

Außenmaße (L x B x H): Siehe Maßbild

Gewicht: Siehe Maßbild
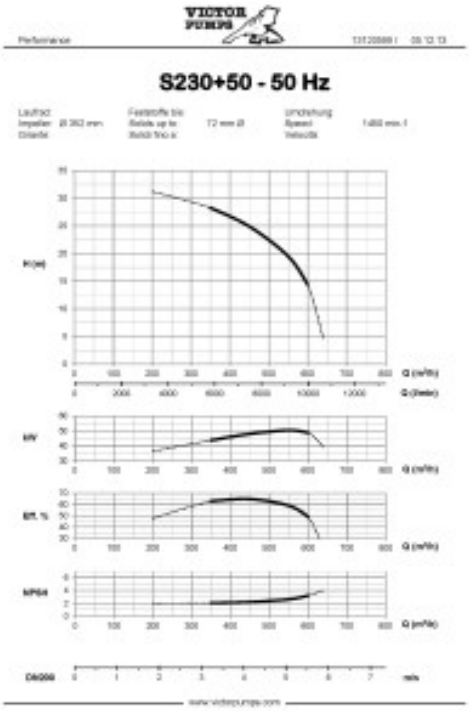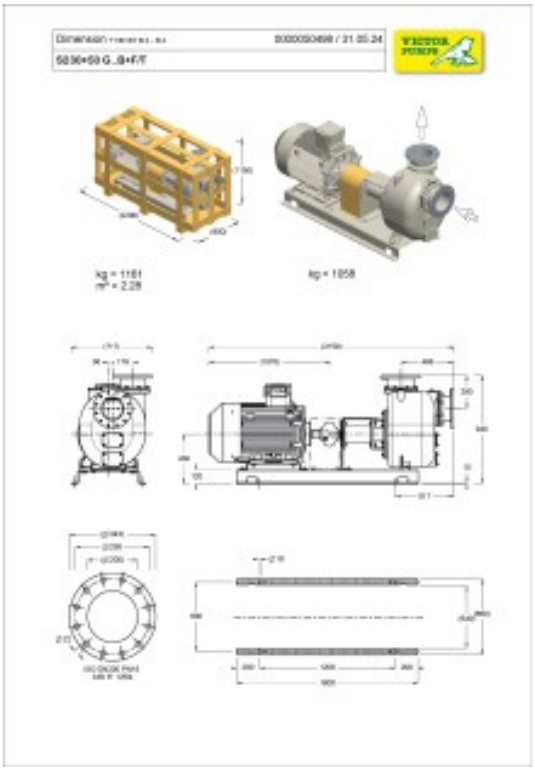
Produktgalerie: