S 40 G31B

Artikelnummer:

Reference: 1788

Produkt Beschreibung:

1½” Selbstansaugende Kreiselpumpe aus Grauguss mit Gleitringdichtung mit Fettschmierung zum verbesserten Notlauf, Ventilklappe in der Saugseite mit freiem Wellenende.

Technische Daten:

Hauptfunktionen
Pumpenserie: S 40
Förderleistung Pumpe: max 22 m³/h (360 l/min)
Förderhöhe Pumpe mit 50 Hz Netzfrequenz: max 15 m
Max. Durchm. Feststt.: 20 mm
Selbstansaugung: ★★★☆☆
Heavy-duty: ★★★★★
Aufbau: Mit freiem Wellenende
Pumpe
Pumpenart: Selbstansaugende Kreiselpumpe
Pumpenhersteller: Victor Pumps
Sauganschluss: 1½"
Druckanschluss: 1½"
Anschlussform: Innengewinde
Methode der Selbstansaugung: Gehäuse mit Wasser gefüllt
Inspektionsdeckel für Laufrad: Ja

Einfülldeckel: Ja	
Ablassdeckel: Ja	
Anschluß für Vakuumeter: Optional	
Anschluß für Manometer: Optional	
Werkstoff Gehäuse: Grauguss	
Werkstoff Laufrad: Grauguss	
Werkstoff Verschleissplatte: Stahl	
Werkstoff Welle: Edelstahl AISI316	
Werkstoff Rückschlagklappe: NBR (Nitril)	
Wellenabdichtung: YCV Gleitringdichtung mit Fettschmierung in SiC/SiO_2/FKM (Viton®) auf Edelstahlhülse	
Antrieb	
Antriebsart: Ohne Antrieb	
Nennleistung: 1, 1 kW	
Maximale Drehzahl: 2900 min-1 (50 Hz)	
Betriebsdaten	
Typische Anwendung: Schmutzwasser	
Produkttemperatur: max. 90 °C	
Umgebungstemperatur: max. 40 °C	
Dichte: bis 1, 1 kg/dm³, für höhere Werte wird ein stärkerer Motor gebraucht	
Viskosität: bis 30 mm²s (cSt), für höhere Werte wird ein stärkerer Motor gebraucht	
maximales Vakuum mit Wasser: max 8 m (9, 5 m für 10 min)	
maximales Vakuum mit Luft: max 6 m	
Zusatzfunktionen	
Aufstellungslage: Horizontal	
Kupplung: Ohne	
Aufbau: Kein	
Lackierung: RAL6011 Resedagrün	
Außenmaße (L x B x H): Siehe Maßbild	
Gewicht: Siehe Maßbild	

Produktgalerie:
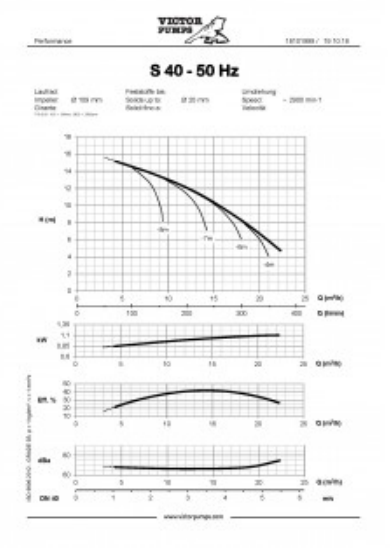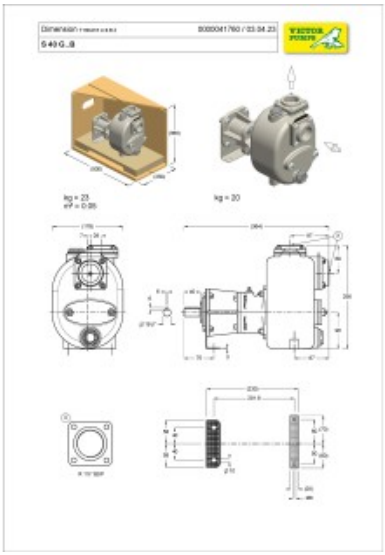
VICTOR PUMPS