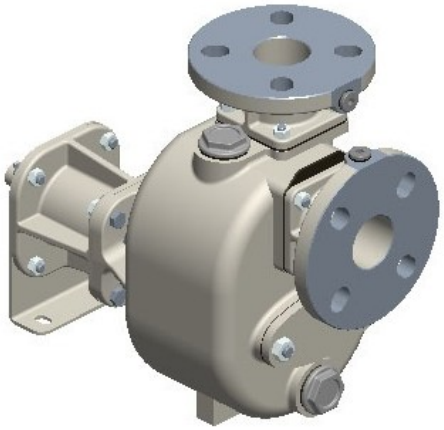

S 40 G31B+F+PS

Artikelnummer:

Reference: 1788.03

Produkt Beschreibung:

1½” Selbstansaugende Kreiselpumpe aus Grauguss mit Gleitringdichtung mit Fettschmierung zum verbesserten Notlauf, Ventilklappe in der Saugseite mit freiem Wellenende.
+F Flanschanschluß nach DIN. PN16
+PS automatischer Schmierstoffgeber für die Gleitringdichtung

Technische Daten:

Hauptfunktionen
Pumpenserie: S 40
Förderleistung Pumpe: max 22 m³/h (360 l/min)
Förderhöhe Pumpe mit 50 Hz Netzfrequenz: max 15 m
Max. Durchm. Feststt.: 20 mm
Selbstansaugung: ★★★☆☆
Heavy-duty: ★★★★★
Aufbau: Mit freiem Wellenende
Pumpe
Pumpenart: Selbstansaugende Kreiselpumpe
Pumpenhersteller: Victor Pumps
Sauganschluss: DN40
Druckanschluss: DN40
Anschlussform: DIN Flansch PN16 (einbaukompatibel), ANSI Flansch 150lb

Inspektionsdeckel für Laufrad:	Ja
Einfülldeckel:	Ja
Ablassdeckel:	Ja
Anschluß für Vakuumeter:	Optional
Anschluß für Manometer:	Optional
Werkstoff Gehäuse:	Grauguss
Werkstoff Laufrad:	Grauguss
Werkstoff Verschleissplatte:	Stahl
Werkstoff Welle:	Edelstahl AISI316
Werkstoff Rückschlagklappe:	NBR (Nitril)
Wellenabdichtung:	YCV Gleitringdichtung mit Fettschmierung in SiC/SiO_2/FKM (Viton®) auf Edelstahlhülse
Antrieb	
Antriebsart:	Ohne Antrieb
Nennleistung:	1, 1 kW
Maximale Drehzahl:	2900 min-1 (50 Hz)
Betriebsdaten	
Typische Anwendung:	Schmutzwasser
Produkttemperatur:	max. 90 °C
Umgebungstemperatur:	max. 40 °C
Dichte:	bis 1, 1 kg/dm³, für höhere Werte wird ein stärkerer Motor gebraucht
Viskosität:	bis 30 mm²s (cSt), für höhere Werte wird ein stärkerer Motor gebraucht
maximales Vakuum mit Wasser:	max 8 m (9, 5 m für 10 min)
maximales Vakuum mit Luft:	max 6 m
Zusatzfunktionen	
Aufstellungslage:	Horizontal
Kupplung:	Ohne
Aufbau:	Kein
Lackierung:	RAL6011 Resedagrün
Außenmaße (L x B x H):	Siehe Maßbild
Gewicht:	Siehe Maßbild

Produktgalerie:

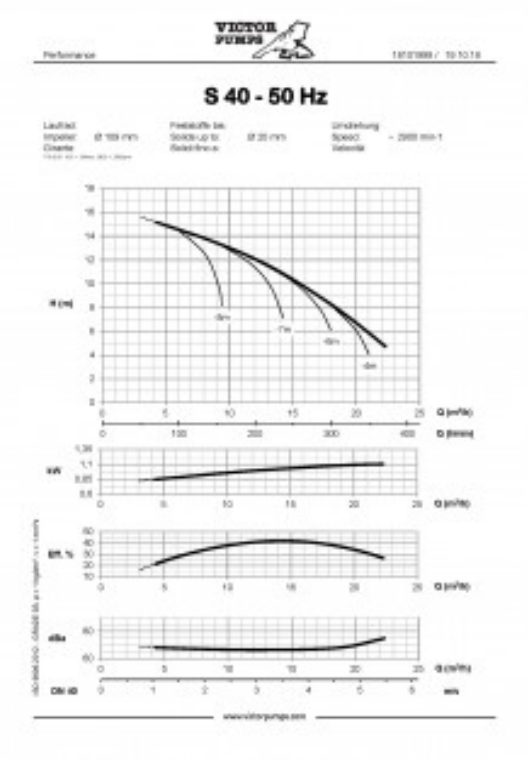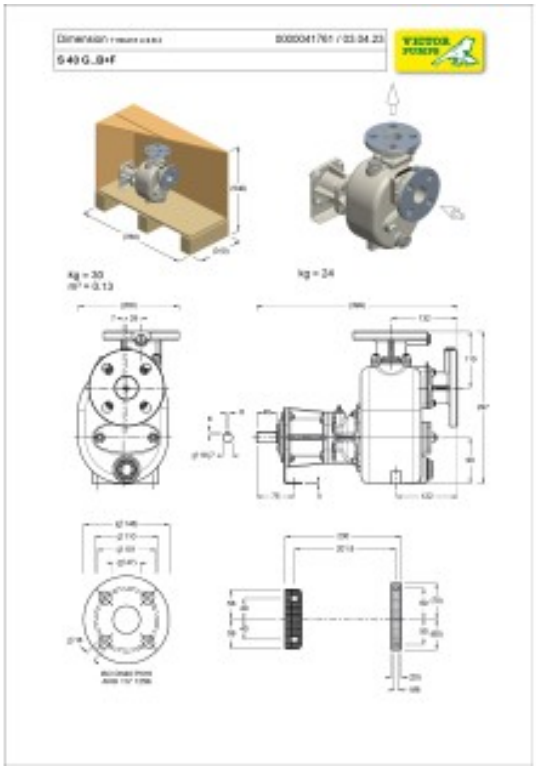
S 40 - 50 Hz