S105 G31T+TQ

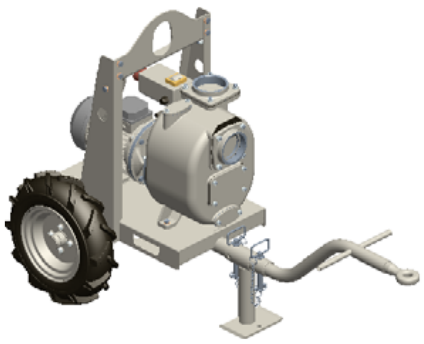

Artikelnummer:

Reference: X27770

Produkt Beschreibung:

4” Selbstansaugende Kreiselpumpe aus Grauguss mit Gleitringdichtung mit Fettschmierung zum verbesserten Notlauf, Ventilklappe in der Saugseite und 5,5 kW Drehstrommotor Monoblock, montiert auf Fahrgestell mit Zugöse, Hebeöse und Traktorreifen

Technische Daten:

Hauptfunktionen
Pumpenserie: S105
Förderleistung Pumpe: max 150 m³/h (2500 l/min)
Förderhöhe Pumpe mit 50 Hz Netzfrequenz: max 15 m
Max. Durchm. Feststt.: 45 mm
Selbstansaugung: ★★☆☆☆
Heavy-duty: ★★★★★
Aufbau: Mobile Pumpen
Aufbau: Einachsiger Fahrgestell
Aufbau
Reifenart: 10" Reifen mit Tractorprofil
Geeignet für festen Boden: Ja
Geeignet für schlammigen oder sandigen Boden: Ja
Hebeöse: Ja
Kann per Hand verschoben werden: Ja
Kann an einem Fahrzeug angehängt werden: Ja

Zugdeichsel mit Öse: Ja

Pumpe

Pumpenart: Selbstansaugende Kreiselpumpe

Pumpenhersteller: Victor Pumps

Sauganschluss: 4"

Druckanschluss: 4"

Anschlussform: Innengewinde

Methode der Selbstansaugung: Gehäuse mit Wasser gefüllt

Inspektionsdeckel für Laufrad: Ja

Einfülldeckel: Ja

Ablassdeckel: Ja

Anschluß für Vakuumeter: Nein

Anschluß für Manometer: Nein

Werkstoff Gehäuse: Grauguss

Werkstoff Laufrad: Sphäroguss

Werkstoff Verschleissplatte: Stahl

Werkstoff Welle: Edelstahl AISI304

Werkstoff Rückschlagklappe: NBR (Nitril)

Wellenabdichtung: YCV Gleitringdichtung mit Fettschmierung in SiC/SiO_2/FKM (Viton®) auf Edelstahlhülse

Antrieb

Antriebsart: Drehstrommotor

Motorhersteller: Victor Pumps

Wirkungsgradklasse: IE1, S6-75%

Nennleistung: 5, 5 kW

Maximale Drehzahl: 1450 min-1 (50 Hz)

Nennspannung: 400 V ±10% @ 50 Hz, 690 V ±10% @ 50 Hz

Motorschutz: 15 Amp (380-480 V), 8 Amp (660-725 V)

Kühlverfahren: IC411- TEFC

Schutzart: IP55

Isolierstoffklasse: F

Betriebsdaten

Typische Anwendung: Schmutzwasser

Produkttemperatur: max. 60 °C

Umgebungstemperatur: max. 40 °C

Dichte: bis 1, 1 kg/dm^3, für höhere Werte wird ein stärkerer Motor gebraucht

Viskosität: bis 1 mm^2s (cSt), für höhere Werte wird ein stärkerer Motor gebraucht

maximales Vakuum mit Wasser: max 8 m (9, 5 m für 10 min)

maximales Vakuum mit Luft: max 6 m

Kupplung:	Durchgehende Welle ohne Kupplung
Außenmaße (L x B x H):	Siehe Maßbild
Gewicht:	Siehe Maßbild
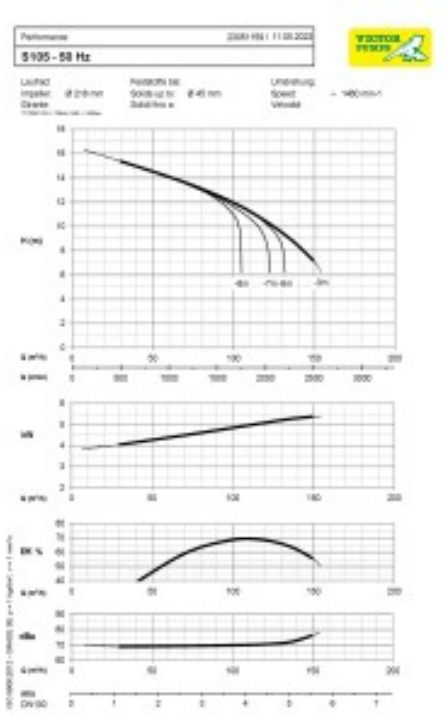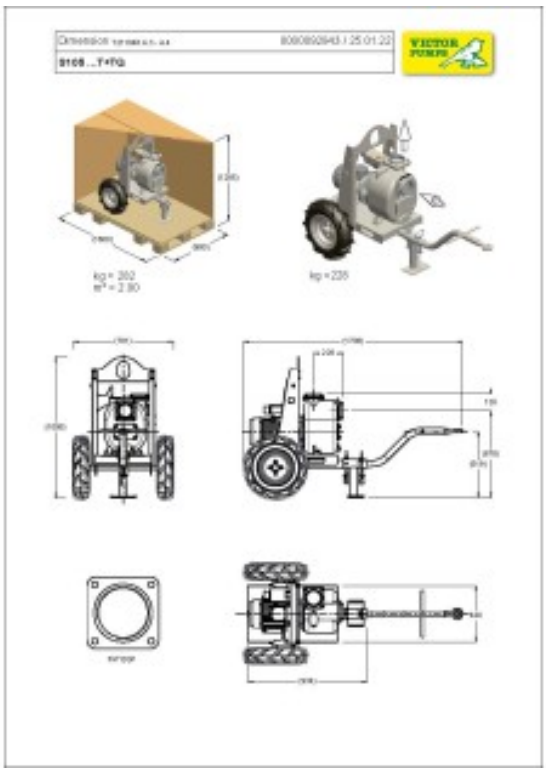
Produktgalerie: