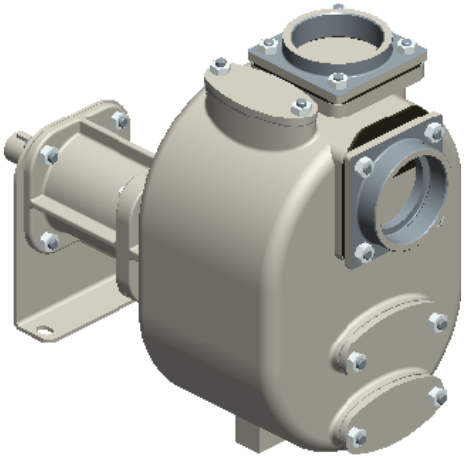

S 80 G31B+PS

Artikelnummer:

Reference: 1445.01

Produkt Beschreibung:

3” Selbstansaugende Kreiselpumpe aus Grauguss mit Gleitringdichtung mit Fettschmierung zum verbesserten Notlauf, Ventilklappe in der Saugseite mit freiem Wellenende.
+PS automatischer Schmierstoffgeber für die Gleitringdichtung

Technische Daten:

Hauptfunktionen
Pumpenserie: S 80
Förderleistung Pumpe: max 75 m³/h (1250 l/min)
Förderhöhe Pumpe mit 50 Hz Netzfrequenz: max 20 m
Max. Durchm. Feststt.: 32 mm
Selbstansaugung: ★★★☆☆
Heavy-duty: ★★★★★
Aufbau: Mit freiem Wellenende
Pumpe
Pumpenart: Selbstansaugende Kreiselpumpe
Pumpenhersteller: Victor Pumps
Sauganschluss: 3"
Druckanschluss: 3"
Anschlussform: Innengewinde
Methode der Selbstansaugung: Gehäuse mit Wasser gefüllt
Inspektionsdeckel für Laufrad: Ja

Einfülldeckel: Ja	
Ablassdeckel: Ja	
Anschluß für Vakuumeter: Optional	
Anschluß für Manometer: Optional	
Werkstoff Gehäuse: Grauguss	
Werkstoff Laufrad: Grauguss	
Werkstoff Verschleissplatte: Stahl	
Werkstoff Welle: Edelstahl AISI316	
Werkstoff Rückschlagklappe: NBR (Nitril)	
Wellenabdichtung: YCV Gleitringdichtung mit Fettschmierung in SiC/SiO_2/FKM (Viton®) auf Edelstahlhülse	
Antrieb	
Antriebsart: Ohne Antrieb	
Nennleistung: 4 kW	
Maximale Drehzahl: 2900 min-1 (50 Hz)	
Betriebsdaten	
Typische Anwendung: Schmutzwasser	
Produkttemperatur: max. 90 °C	
Umgebungstemperatur: max. 40 °C	
Dichte: bis 1, 1 kg/dm^3, für höhere Werte wird ein stärkerer Motor gebraucht	
Viskosität: bis 5 mm^2s (cSt), für höhere Werte wird ein stärkerer Motor gebraucht	
maximales Vakuum mit Wasser: max 8 m (9, 5 m für 10 min)	
maximales Vakuum mit Luft: max 7, 5 m	
Zusatzfunktionen	
Aufstellungslage: Horizontal	
Kupplung: Ohne	
Aufbau: Kein	
Lackierung: RAL6011 Resedagrün	
Außenmaße (L x B x H): Siehe Maßbild	
Gewicht: Siehe Maßbild	

Produktgalerie:

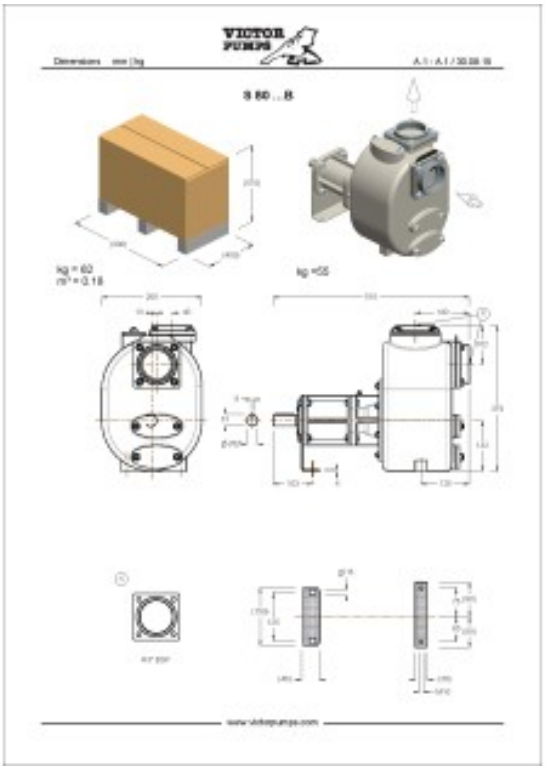
VICTOR PUMPS
S 80 ... B

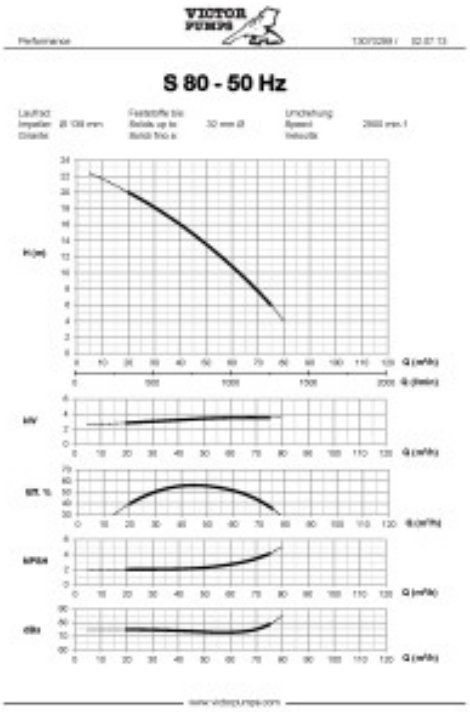
VICTOR PUMPS
S 80 - 50 Hz