S 40 G32T-FLOW10

Artikelnummer:

Reference: 10800

Produkt Beschreibung:

1½” Selbstansaugende Kreiselpumpe aus Grauguss mit Gleitringdichtung mit Fettschmierung zum verbesserten Notlauf, Ventilklappe in der Saugseite und 1,1 kW Drehstrommotor Monoblock

Technische Daten:

Hauptfunktionen
Pumpenserie: S 40
Förderleistung Pumpe: max 22 m³/h (360 l/min)
Förderhöhe Pumpe mit 50 Hz Netzfrequenz: max 15 m
Max. Durchm. Feststt.: 20 mm
Selbstansaugung: ★★★☆☆
Heavy-duty: ★★★★☆
Aufbau: Monoblock
Pumpe
Pumpenart: Selbstansaugende Kreiselpumpe
Sauganschluss: 1½"
Druckanschluss: 1½"
Anschlussform: Innengewinde
Methode der Selbstansaugung: Gehäuse mit Wasser gefüllt
Inspektionsdeckel für Laufrad: Ja
Einfülldeckel: Ja

Ablassdeckel: Ja

Anschluß für Vakuumeter: Optional

Anschluß für Manometer: Optional

Werkstoff Gehäuse: Grauguss mit Zwischenflansch beschichtet mit Loctite 7218

Werkstoff Laufrad: Grauguss

Werkstoff Verschleissplatte: Stahl

Werkstoff Welle: Edelstahl AISI316

Werkstoff Rückschlagklappe: NBR (Nitril)

Wellenabdichtung: YYV Gleitringdichtung mit Fettschmierung in SiC/SiC/FKM(Viton®) auf Edelstahlhülse AISI316

Antrieb

Antriebsart: Drehstrommotor

Motorhersteller: Victor Pumps

Wirkungsgradklasse: IE2, S6-75%, (IE3 auf Anfrage)

Nennleistung: 1, 1 kW

Maximale Drehzahl: 2900 min-1 (50 Hz)

Nennspannung: 400 V ±10% @ 50 Hz, 230 V ±10% @ 50 Hz

Motorschutz: 4 Amp (380-480 V), 6 Amp (220-277 V)

Kühlverfahren: IC411- TEFC

Schutzart: IP55

Isolierstoffklasse: F

Betriebsdaten

Typische Anwendung: Abwasser mit abrasiven Schwebstoffen aus einer Stein-/Marmorschneidemaschine.

Produkttemperatur: max. 60 °C

Umgebungstemperatur: max. 40 °C

Dichte: bis 1, 1 kg/dm³, für höhere Werte wird ein stärkerer Motor gebraucht

Viskosität: bis 30 mm²s (cSt), für höhere Werte wird ein stärkerer Motor gebraucht

maximales Vakuum mit Wasser: max 8 m (9, 5 m für 10 min)

maximales Vakuum mit Luft: max 6 m

Zusatzfunktionen

Aufstellungslage: Horizontal

Kupplung: Durchgehende Welle ohne Kupplung

Lackierung: RAL6011 Resedagrün

Außenmaße (L x B x H): Siehe Maßbild

Gewicht: Siehe Maßbild

Produktgalerie:

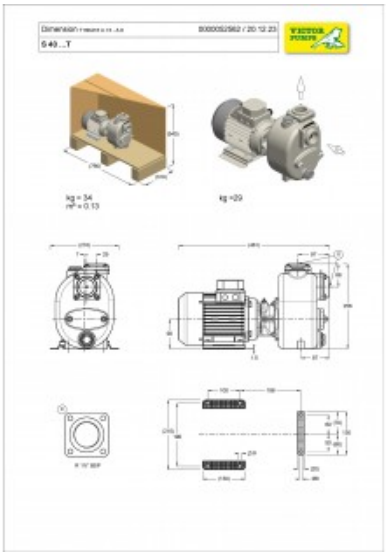

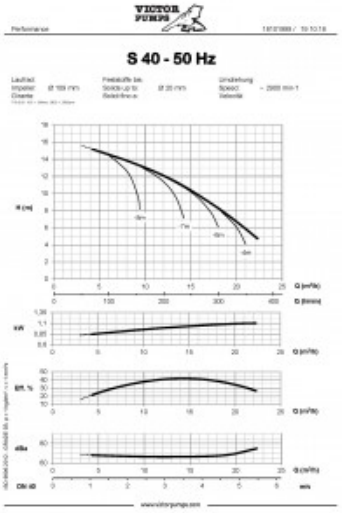
S 40 - 50 Hz