S 40 G32T-FLOW10+F

Artikelnummer:

Reference: 10800.02

Produkt Beschreibung:

1½” Selbstansaugende Kreiselpumpe aus Grauguss mit Gleitringdichtung mit Fettschmierung zum verbesserten Notlauf, Ventilklappe in der Saugseite und 1,1 kW Drehstrommotor Monoblock
+F Flanschanschluß nach DIN. PN16

Technische Daten:

Hauptfunktionen
Pumpenserie: S 40
Förderleistung Pumpe: max 22 m³/h (360 l/min)
Förderhöhe Pumpe mit 50 Hz Netzfrequenz: max 15 m
Max. Durchm. Feststs.: 20 mm
Selbstansaugung: ★★★☆☆
Heavy-duty: ★★★★☆
Aufbau: Monoblock
Pumpe
Pumpenart: Selbstansaugende Kreiselpumpe
Sauganschluss: DN40
Druckanschluss: DN40
Anschlussform: DIN Flansch PN16 (einbaukompatibel), ANSI Flansch 150lb
Methode der Selbstansaugung: Gehäuse mit Wasser gefüllt
Inspektionsdeckel für Laufrad: Ja
Einfülldeckel: Ja

Ablassdeckel: Ja	
Anschluß für Vakuumeter: Ja	
Anschluß für Manometer: Ja	
Werkstoff Gehäuse: Grauguss mit Zwischenflansch beschichtet mit Loctite 7218	
Werkstoff Laufrad: Grauguss	
Werkstoff Verschleissplatte: Stahl	
Werkstoff Welle: Edelstahl AISI316	
Werkstoff Rückschlagklappe: NBR (Nitril)	
Wellenabdichtung: YYV Gleitringdichtung mit Fettschmierung in SiC/SiC/FKM(Viton®) auf Edelstahlhülse AISI316	
Antrieb	
Antriebsart: Drehstrommotor	
Motorhersteller: Victor Pumps	
Wirkungsgradklasse: IE2, S6-75%, (IE3 auf Anfrage)	
Nennleistung: 1, 1 kW	
Maximale Drehzahl: 2900 min-1 (50 Hz)	
Nennspannung: 400 V ±10% @ 50 Hz, 230 V ±10% @ 50 Hz	
Motorschutz: 4 Amp (380-480 V), 6 Amp (220-277 V)	
Kühlverfahren: IC411- TEFC	
Schutzart: IP55	
Isolierstoffklasse: F	
Betriebsdaten	
Typische Anwendung: Abwasser mit abrasiven Schwebstoffen aus einer Stein-/Marmorschneidemaschine.	
Produkttemperatur: max. 60 °C	
Umgebungstemperatur: max. 40 °C	
Dichte: bis 1, 1 kg/dm³, für höhere Werte wird ein stärkerer Motor gebraucht	
Viskosität: bis 30 mm²s (cSt), für höhere Werte wird ein stärkerer Motor gebraucht	
maximales Vakuum mit Wasser: max 8 m (9, 5 m für 10 min)	
maximales Vakuum mit Luft: max 6 m	
Zusatzfunktionen	
Aufstellungslage: Horizontal	
Kupplung: Durchgehende Welle ohne Kupplung	
Lackierung: RAL6011 Resedagrün	
Außenmaße (L x B x H): Siehe Maßbild	
Gewicht: Siehe Maßbild	

Produktgalerie:
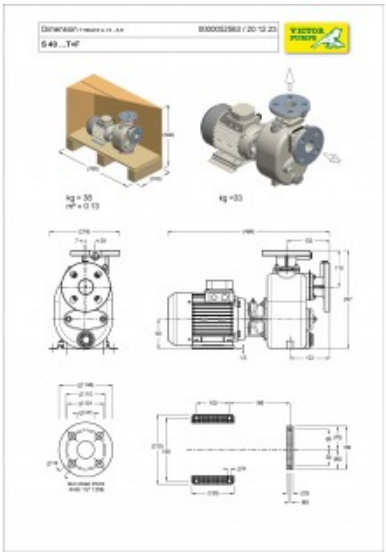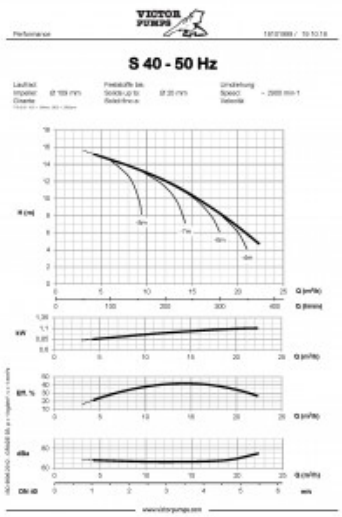
VICTOR PUMPS