# S 68 G31T+PS

**Codice Prodotto:**

Reference: 14201.01

## Descrizione Prodotto:

Pompa centrifuga autoadescante da 2” in ghisa a girante semi-aperta con tenuta meccanica lubrificata a grasso, valvola di non ritorno integrata e motore monoblocco trifase da 11 kW.
**+PS tenuta meccanica lubrificata a grasso con ingrassatore automatico**

## Caratteristiche:

| Caratteristiche Principali |
|---|
| **Serie Pompa:** S 68 |
| **Portata Pompa:** max 55 m³/h (900 l/min) |
| **Prevalenza Pompa con frequenza di rete a 50 Hz:** max 60 m |
| **Passaggio corpi solidi:** 25 mm |
| **Autoadescamento:** ★★★★★ |
| **Heavy-duty:** ★★★☆☆ |
| **Costruzione:** Monoblocco |
| **Pompa** |
| **Tipo pompa:** Centrifuga autoadescante |
| **Bocca aspirazione:** 2'' |
| **Bocca mandata:** 2'' |
| **Tipo bocche:** Filettate GAS femmina |
| **Autoadescamento attraverso:** con corpo riempito di acqua |
| **Portina d'ispezione girante:** Si |
| **Portina di riempimento:** Si |

| | |
|---|---|
| **Portina di svuotamento:** Si | |
| **Attacco per vuotometro:** Opzionale | |
| **Attacco per manometro:** Opzionale | |
| **Materiale corpo:** Ghisa | |
| **Materiale Girante:** Ghisa sferoidale | |
| **Materiale Piatto d'usura:** Acciaio | |
| **Materiale Albero:** Acciaio inox AISI316 | |
| **Materiale Valvola di non ritorno:** NBR (Nitrile) | |
| **Tenuta albero:** YCV Tenuta meccanica con quench lubrificata a grasso in SiC/$SiO_2$/FKM (Viton®) su distanziere in INOX AISI316 | |
| **Motore** | |
| **Tipo motore:** Elettrico trifase | |
| **Marca motore:** Victor Pumps | |
| **Efficienza:** IE3 | |
| **Potenza Nominale:** 11 kW | |
| **Velocità massima:** 2900 rpm (50 Hz) | |
| **Tensione nominale:** 400 V ±10% @ 50 Hz, 690 V ±10% @ 50 Hz | |
| **Protezione motore:** 26 Amp (380-480 V), 16 Amp (660-725 V) | |
| **Tipologia di raffreddamento:** IC411- TEFC | |
| **Grado di protezione:** IP55 | |
| **Classe di isolamento:** F | |
| **Prestazioni** | |
| **Applicazione tipica:** Acque reflue con solidi in sospensione | |
| **Temperatura prodotto:** max. 60 °C | |
| **Temperatura ambiente:** max. 40 °C | |
| **Densità:** fino a 1, 1 kg/$dm^3$, per valori superiori è necessario un motore maggiorato | |
| **Viscosità:** fino a 5 $mm^2$s (cSt), per valori superiori è necessario un motore maggiorato | |
| **Vuoto con acqua:** max 8 m (9, 5 m per 10 min) | |
| **Vuoto con aria:** max 8, 5 m | |
| **Caratteristiche aggiuntive** | |
| **Posizione d'installazione:** Orizzontale | |
| **Giunto:** Accoppiamento diretto senza giunto elastico | |
| **Colore:** RAL6011 Verde Reseda | |
| **Dimensioni (L x l x H):** 711 x 309 x 396 mm | |
| **Peso:** 112 kg | |

**Gallery Prodotto:**
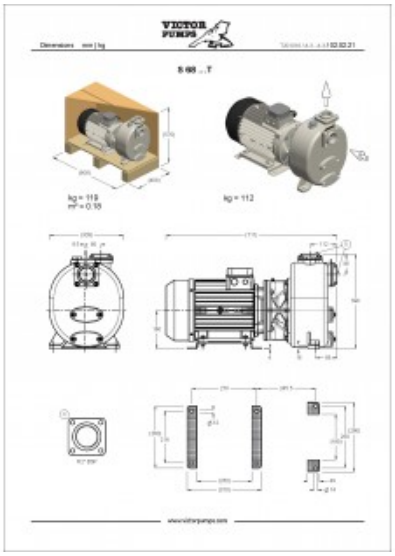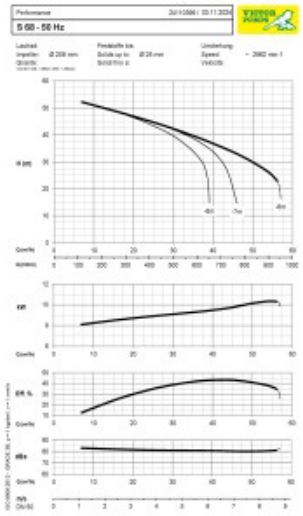
VICTOR PUMPS