S 85 G31T+PS

Codice Prodotto:

Reference: 13475.01

Descrizione Prodotto:

Pompa centrifuga autoadescante da 3” in ghisa a girante semi-aperta con tenuta meccanica lubrificata a grasso, valvola di non ritorno integrata e motore monoblocco trifase da 4 kW.
+PS tenuta meccanica lubrificata a grasso con ingrassatore automatico

Caratteristiche:

Caratteristiche Principali
Serie Pompa: S 85
Portata Pompa: max 85 m³/h (1400 l/min)
Prevalenza Pompa con frequenza di rete a 50 Hz: max 13 m
Passaggio corpi solidi: 40 mm
Autoadescamento: ★★☆☆☆
Heavy-duty: ★★★★★
Costruzione: Monoblocco
Pompa
Tipo pompa: Centrifuga autoadescante
Bocca aspirazione: 3"
Bocca mandata: 3"
Tipo bocche: Filettate GAS femmina
Attacco per vuotometro: Opzionale
Attacco per manometro: Opzionale
Materiale corpo: Ghisa

Materiale Girante: Ghisa sferoidale	
Materiale Piatto d'usura: Acciaio	
Materiale Albero: Acciaio inox AISI420	
Materiale Valvola di non ritorno: NBR (Nitrile)	
Tenuta albero: YCV Tenuta meccanica con quench lubrificata a grasso in SiC/SiO_2/FKM (Viton®) su distanziere in INOX AISI316	
Motore	
Tipo motore: Elettrico trifase	
Marca motore: Victor Pumps	
Efficienza: IE1, S6-75%	
Potenza Nominale: 4 kW	
Velocità massima: 1450 rpm (50 Hz)	
Tensione nominale: 400 V ±10% @ 50 Hz, 230 V ±10% @ 50 Hz	
Protezione motore: 12 Amp (380-480 V), 18 Amp (220-277 V)	
Tipologia di raffreddamento: IC411- TEFC	
Grado di protezione: IP55	
Classe di isolamento: F	
Prestazioni	
Applicazione tipica: Acque reflue con solidi in sospensione	
Temperatura prodotto: max. 60 °C	
Temperatura ambiente: max. 40 °C	
Densità: fino a 1, 1 kg/dm^3, per valori superiori è necessario un motore maggiorato	
Viscosità: fino a 5 mm^2s (cSt), per valori superiori è necessario un motore maggiorato	
Vuoto con acqua: max 8 m (9, 5 m per 10 min)	
Vuoto con aria: max 6 m	
Caratteristiche aggiuntive	
Posizione d'installazione: Orizzontale	
Giunto: Accoppiamento diretto senza giunto elastico	
Colore: RAL6011 Verde Reseda	
Dimensioni (L x l x H): 654 x 327 x 412 mm	
Peso: 108 kg	

Gallery Prodotto:

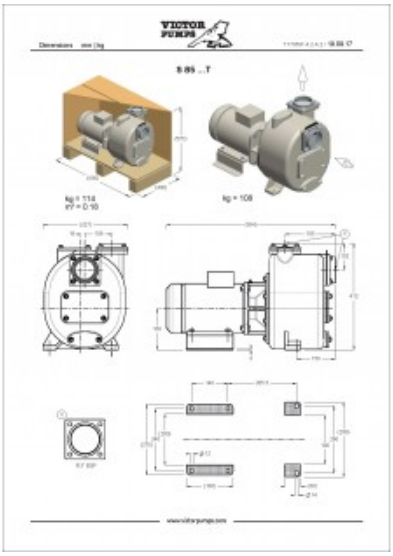

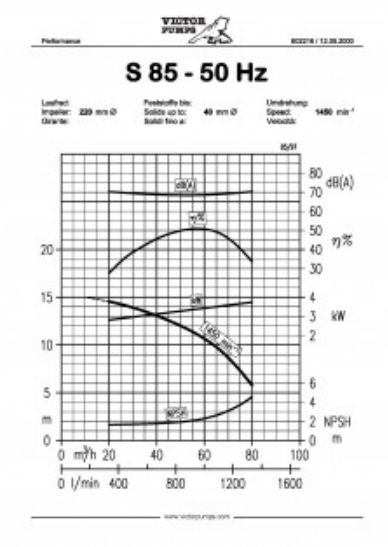
S 85 - 50 Hz
dB(A)
η %
kW
NPSH
m
m³/h
l/min