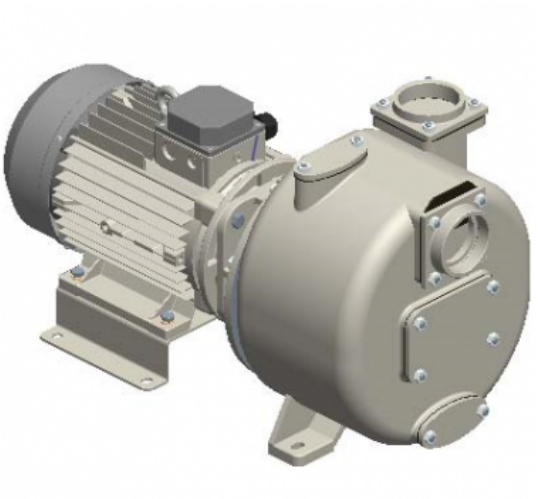

# S 91 G31T+PS

**Codice Prodotto:**

Reference: 13438.01

## Descrizione Prodotto:

Pompa centrifuga autoadescante da 3” in ghisa a girante semi-aperta con tenuta meccanica lubrificata a grasso, valvola di non ritorno integrata e motore monoblocco trifase da 7,5 kW.
**+PS tenuta meccanica lubrificata a grasso con ingrassatore automatico**

## Caratteristiche:

| Caratteristiche Principali |
|---|
| **Serie Pompa:** S 91 |
| **Portata Pompa:** max 110 m³/h (1800 l/min) |
| **Prevalenza Pompa con frequenza di rete a 50 Hz:** max 24 m |
| **Passaggio corpi solidi:** 35 mm |
| **Autoadescamento:** ★★★★☆ |
| **Heavy-duty:** ★★★★★ |
| **Costruzione:** Monoblocco |
| **Pompa** |
| **Tipo pompa:** Centrifuga autoadescante |
| **Bocca aspirazione:** 3" |
| **Bocca mandata:** 3" |
| **Tipo bocche:** Filettate GAS femmina |
| **Autoadescamento attraverso:** con corpo riempito di acqua |
| **Attacco per vuotometro:** Opzionale |
| **Attacco per manometro:** Opzionale |

| | |
|---|---|
| **Materiale corpo:** Ghisa | |
| **Materiale Girante:** Ghisa sferoidale | |
| **Materiale Piatto d'usura:** Acciaio | |
| **Materiale Albero:** Acciaio inox AISI420 | |
| **Materiale Valvola di non ritorno:** NBR (Nitrile) | |
| **Tenuta albero:** YCV Tenuta meccanica con quench lubrificata a grasso in $SiC/SiO_2$/FKM (Viton®) su distanziere in INOX AISI316 | |
| **Motore** | |
| **Tipo motore:** Elettrico trifase | |
| **Marca motore:** Victor Pumps | |
| **Efficienza:** IE1, S6-75% | |
| **Potenza Nominale:** 7, 5 kW (10 HP) | |
| **Velocità massima:** 1450 rpm (50 Hz) | |
| **Tensione nominale:** 400 V ±10% @ 50 Hz, 690 V ±10% @ 50 Hz | |
| **Protezione motore:** 16 Amp (380-480 V), 11 Amp (660-725 V) | |
| **Tipologia di raffreddamento:** IC411- TEFC | |
| **Grado di protezione:** IP55 | |
| **Classe di isolamento:** F | |
| **Prestazioni** | |
| **Applicazione tipica:** Acque reflue con solidi in sospensione | |
| **Temperatura prodotto:** max. 60 °C | |
| **Temperatura ambiente:** max. 40 °C | |
| **Densità:** fino a 1, 1 kg/dm³, per valori superiori è necessario un motore maggiorato | |
| **Viscosità:** fino a 5 mm²s (cSt), per valori superiori è necessario un motore maggiorato | |
| **Vuoto con acqua:** max 8 m (9, 5 m per 10 min) | |
| **Vuoto con aria:** max 7, 5 m | |
| **Caratteristiche aggiuntive** | |
| **Posizione d'installazione:** Orizzontale | |
| **Giunto:** Accoppiamento diretto senza giunto elastico | |
| **Colore:** RAL6011 Verde Reseda | |
| **Dimensioni (L x l x H):** 803 x 384 x 447 mm | |
| **Peso:** 140 kg | |

**Gallery Prodotto:**

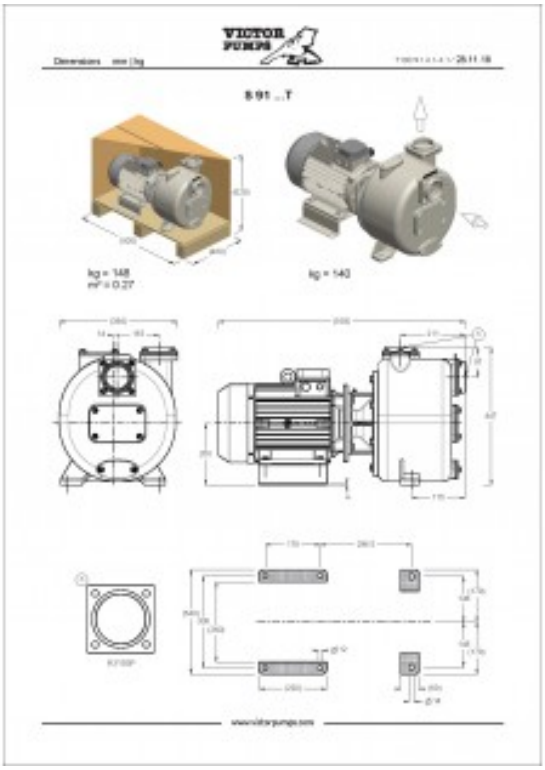
VICTOR PUMPS
S 91 ..T
kg = 148
kg = 140

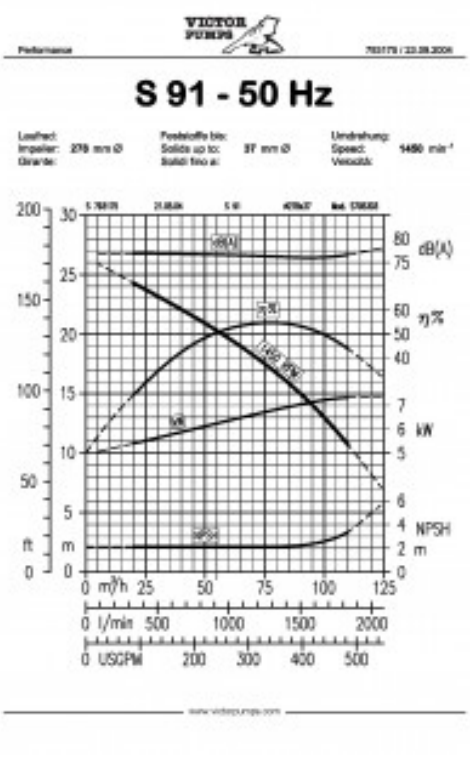
VICTOR PUMPS
S 91 - 50 Hz
dB(A)
η%
kW
NPSH
m
ft
m³/h
l/min
USGPM