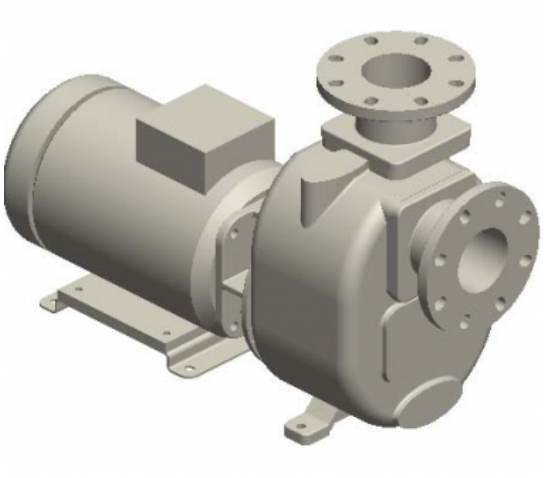

S100 G31T+F+PS

Codice Prodotto:

Reference: 13428.03

Descrizione Prodotto:

Pompa centrifuga autoadescante da 4” in ghisa a girante semi-aperta con tenuta meccanica lubrificata a grasso, valvola di non ritorno integrata e motore monoblocco trifase da 11 kW.
+F fangia secondo DIN. PN16
+PS tenuta meccanica lubrificata a grasso con ingrassatore automatico

Caratteristiche:

Caratteristiche Principali
Serie Pompa: S100
Portata Pompa: max 140 m³/h (2333 l/min)
Prevalenza Pompa con frequenza di rete a 50 Hz: max 24 m
Passaggio corpi solidi: 35 mm
Autoadescamento: ★★☆☆☆
Heavy-duty: ★★★☆☆
Costruzione: Monoblocco
Pompa
Tipo pompa: Centrifuga autoadescante
Bocca aspirazione: DN100
Bocca mandata: DN100
Tipo bocche: Flangia DIN PN16 (compatibile), Flangia ANSI 150lb
Autoadescamento attraverso: con corpo riempito di acqua

Portina di riempimento: Si

Portina di svuotamento: Si

Attacco per vuotometro: Si

Attacco per manometro: Si

Materiale corpo: Ghisa

Materiale Girante: Ghisa

Materiale Piatto d'usura: Acciaio

Materiale Albero: Acciaio inox AISI420

Materiale Valvola di non ritorno: NBR (Nitrile)

Tenuta albero: YCV Tenuta meccanica con quench lubrificata a grasso in SiC/SiO_2/FKM (Viton®) su distanziere in INOX AISI316

Motore

Tipo motore: Elettrico trifase

Marca motore: Victor Pumps

Efficienza: IE3

Potenza Nominale: 11 kW

Velocità massima: 2900 rpm (50 Hz)

Tensione nominale: 400 V ±10% @ 50 Hz, 690 V ±10% @ 50 Hz

Protezione motore: 26 Amp (380-480 V), 16 Amp (660-725 V)

Tipologia di raffreddamento: IC411- TEFC

Grado di protezione: IP55

Classe di isolamento: F

Prestazioni

Applicazione tipica: Acque reflue con solidi in sospensione

Temperatura prodotto: max. 60 °C

Temperatura ambiente: max. 40 °C

Densità: fino a 1, 2 kg/dm^3, per valori superiori è necessario un motore maggiorato

Viscosità: fino a 30 mm^{2}s (cSt), per valori superiori è necessario un motore maggiorato

Vuoto con acqua: max 8 m (9, 5 m per 10 min)

Vuoto con aria: max 6 m

Caratteristiche aggiuntive

Posizione d'installazione: Orizzontale

Giunto: Accoppiamento diretto senza giunto elastico

Colore: RAL6011 Verde Reseda

Dimensioni (L x l x H): 841 x 327 x 520 mm

Peso: 134 kg

Gallery Prodotto:

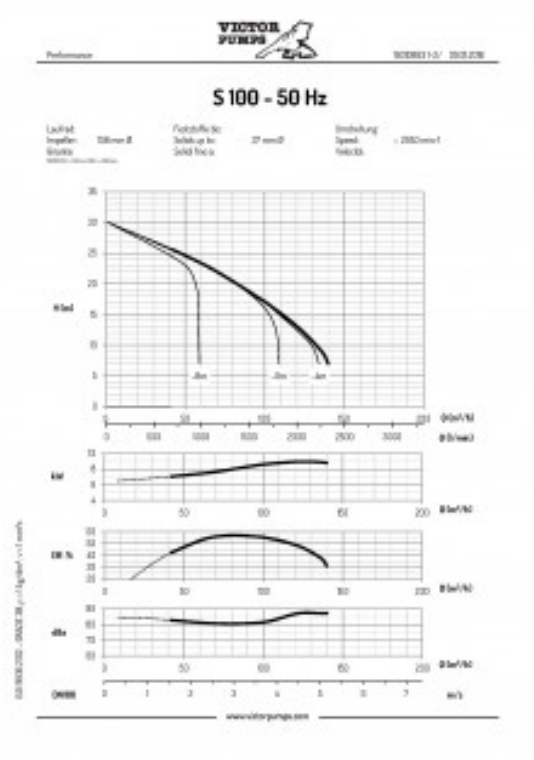
VICTOR PUMPS
Performance
S 100 - 50 Hz
www.victorpumps.com

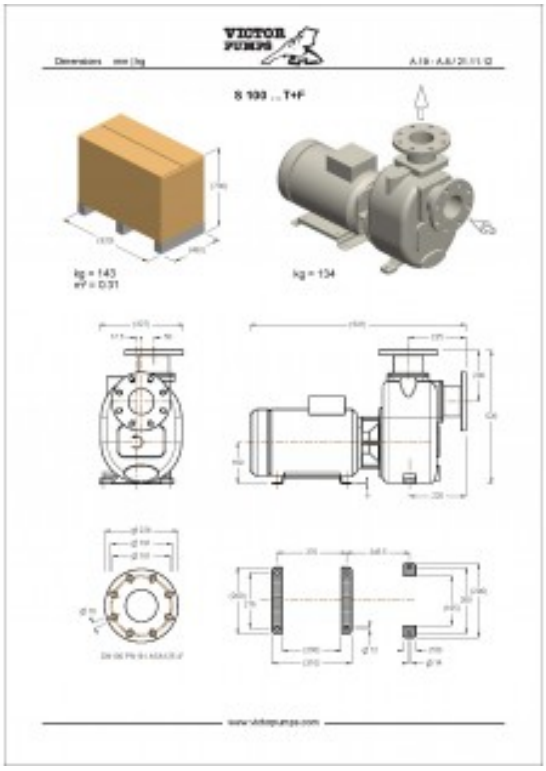
VICTOR PUMPS
Dimensions
S 100 ... T+F
kg = 143
kg = 134
www.victorpumps.com