S 63 G31T+F

Codice Prodotto:

Reference: 15320.02

Descrizione Prodotto:

Pompa centrifuga autoadescante da 2” in ghisa a girante semi-aperta con tenuta meccanica lubrificata a grasso, valvola di non ritorno integrata e motore monoblocco trifase da 7,5 kW.
+F fangia secondo DIN. PN16

Caratteristiche:

Caratteristiche Principali
Serie Pompa: S 63
Portata Pompa: max 45 m³/h (750 l/min)
Prevalenza Pompa con frequenza di rete a 50 Hz: max 50 m
Passaggio corpi solidi: 22 mm
Autoadescamento: ★★★★★
Heavy-duty: ★★☆☆☆
Costruzione: Monoblocco
Pompa
Tipo pompa: Centrifuga autoadescante
Bocca aspirazione: DN50
Bocca mandata: DN50
Tipo bocche: Flangia DIN PN16 (compatibile), Flangia ANSI 150lb
Autoadescamento attraverso: con corpo riempito di acqua
Portina d'ispezione girante: Si
Portina di riempimento: Si

Portina di svuotamento: Si	
Attacco per vuotometro: Si	
Attacco per manometro: Si	
Materiale corpo: Ghisa	
Materiale Girante: Ghisa	
Materiale Piatto d'usura: Acciaio	
Materiale Albero: Acciaio inox AISI316	
Materiale Valvola di non ritorno: NBR (Nitrile)	
Tenuta albero: YCV Tenuta meccanica con quench lubrificata a grasso in SiC/SiO_2/FKM (Viton®) su distanziere in INOX AISI316	
Motore	
Tipo motore: Elettrico trifase	
Marca motore: Victor Pumps	
Efficienza: IE3	
Potenza Nominale: 7, 5 kW	
Velocità massima: 2900 rpm (50 Hz)	
Tensione nominale: 400 V ±10% @ 50 Hz, 690 V ±10% @ 50 Hz	
Protezione motore: 16 Amp (380-480 V), 11 Amp (660-725 V)	
Tipologia di raffreddamento: IC411- TEFC	
Grado di protezione: IP55	
Classe di isolamento: F	
Prestazioni	
Applicazione tipica: Acque reflue con solidi in sospensione	
Temperatura prodotto: max. 60 °C	
Temperatura ambiente: max. 40 °C	
Densità: fino a 1, 1 kg/dm^3, per valori superiori è necessario un motore maggiorato	
Viscosità: fino a 30 mm^2s (cSt), per valori superiori è necessario un motore maggiorato	
Vuoto con acqua: max 8 m (9, 5 m per 10 min)	
Vuoto con aria: max 8, 5 m	
Caratteristiche aggiuntive	
Posizione d'installazione: Orizzontale	
Giunto: Accoppiamento diretto senza giunto elastico	
Colore: RAL6011 Verde Reseda	
Dimensioni (L x l x H): 642 x 331 x 405 mm	
Peso: 77 kg	

Gallery Prodotto:

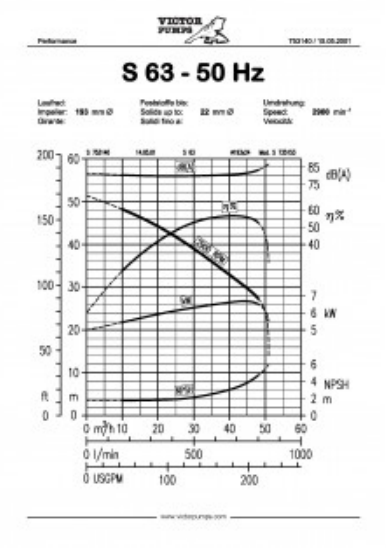
VICTOR PUMPS
S 63 - 50 Hz
dB(A)
η %
kW
NPSH
m
ft
m³/h
l/min
USGPM

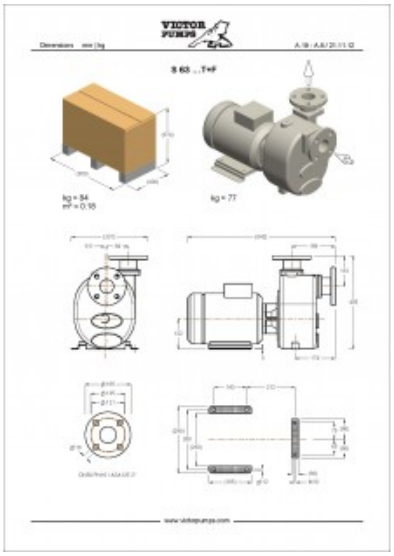
VICTOR PUMPS
S 63 ...T+F