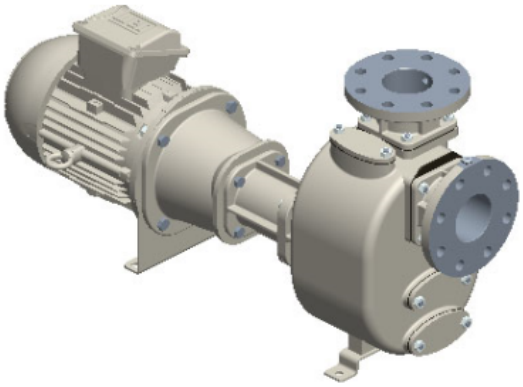

# S 80 G31BBT+F+PS

**Codice Prodotto:**

Reference: 1445.43

## Descrizione Prodotto:

Pompa centrifuga autoadescante da 3” in ghisa a girante semi-aperta con tenuta meccanica lubrificata a grasso, valvola di non ritorno integrata e motore Bi-Block trifase da 4 kW (motore standard B5 montato a flangia sulla staffa di supporto della pompa)
**+F fangia secondo DIN. PN16**
**+PS tenuta meccanica lubrificata a grasso con ingrassatore automatico**

## Caratteristiche:

| Caratteristiche Principali |
|---|
| **Serie Pompa:** S 80 |
| **Portata Pompa:** max 75 m³/h (1250 l/min) |
| **Prevalenza Pompa con frequenza di rete a 50 Hz:** max 20 m |
| **Passaggio corpi solidi:** 32 mm |
| **Autoadescamento:** ★★★☆☆ |
| **Heavy-duty:** ★★★★★ |
| **Costruzione:** Bi-Block |
| **Pompa** |
| **Tipo pompa:** Centrifuga autoadescante |
| **Marca Pompa:** Victor Pumps |
| **Bocca aspirazione:** DN80 |
| **Bocca mandata:** DN80 |
| **Tipo bocche:** Flangia DIN PN16 (compatibile), Flangia ANSI 150lb |

**Autoadescamento attraverso:** con corpo riempito di acqua

**Portina d'ispezione girante:** Si

**Portina di riempimento:** Si

**Portina di svuotamento:** Si

**Attacco per vuotometro:** Si

**Attacco per manometro:** Si

**Materiale corpo:** Ghisa

**Materiale Girante:** Ghisa

**Materiale Piatto d'usura:** Acciaio

**Materiale Albero:** Acciaio inox AISI316

**Materiale Valvola di non ritorno:** NBR (Nitrile)

**Tenuta albero:** YCV Tenuta meccanica con quench lubrificata a grasso in SiC/$SiO_2$/FKM (Viton®) su distanziere in INOX AISI316

## Motore

**Tipo motore:** Elettrico trifase

**Marca motore:** WEG

**Efficienza:** IE3

**Potenza Nominale:** 4 kW

**Velocità massima:** 2900 rpm (50 Hz)

**Tensione nominale:** 400 V ±10% @ 50 Hz, 230 V ±10% @ 50 Hz

**Protezione motore:** 12 Amp (380-480 V), 18 Amp (220-277 V)

**Montaggio:** B5

**Grandezza:** IEC 112M

**Tipologia di raffreddamento:** IC411- TEFC

**Grado di protezione:** IP55

**Classe di isolamento:** F

## Prestazioni

**Applicazione tipica:** Acque reflue con solidi in sospensione

**Temperatura prodotto:** max. 90 °C

**Temperatura ambiente:** max. 40 °C

**Densità:** fino a 1, 1 kg/$dm^3$, per valori superiori è necessario un motore maggiorato

**Viscosità:** fino a 5 $mm^2$s (cSt), per valori superiori è necessario un motore maggiorato

**Vuoto con acqua:** max 8 m (9, 5 m per 10 min)

**Vuoto con aria:** max 7, 5 m

## Caratteristiche aggiuntive

**Posizione d'installazione:** Orizzontale

**Giunto:** Giunto integrato nella campana

**Colore:** RAL6011 Verde Reseda

**Peso:** vedi dimensionale
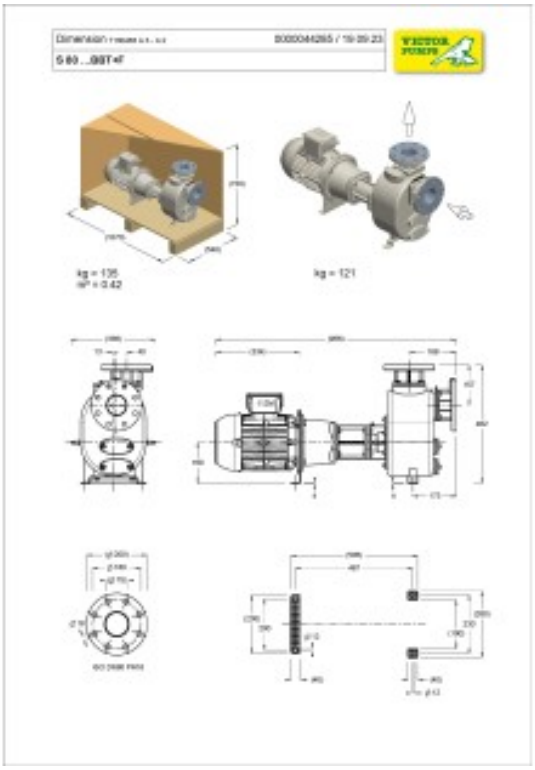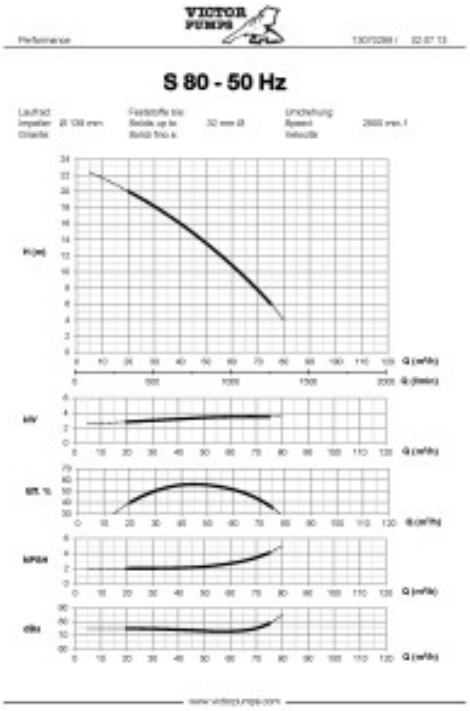
## Gallery Prodotto: