S 45+50 G31BBT+PS

Codice Prodotto:

Reference: 12900.241

Descrizione Prodotto:

Pompa centrifuga autoadescante da 1½” in ghisa a girante semi-aperta con tenuta meccanica lubrificata a grasso, valvola di non ritorno integrata e motore Bi-Block trifase da 2,2 kW (motore standard B5 montato a flangia sulla staffa di supporto della pompa)
+PS tenuta meccanica lubrificata a grasso con ingrassatore automatico

Caratteristiche:

Caratteristiche Principali
Serie Pompa: S 45+50
Portata Pompa: max 22 m³/h (360 l/min)
Prevalenza Pompa con frequenza di rete a 50 Hz: max 30 m
Passaggio corpi solidi: 17 mm
Autoadescamento: ★★★★★
Heavy-duty: ★★★★☆
Costruzione: Bi-Block
Pompa
Tipo pompa: Centrifuga autoadescante
Bocca aspirazione: 1½"
Bocca mandata: 1½"
Tipo bocche: Filettate GAS femmina
Autoadescamento attraverso: con corpo riempito di acqua

Portina di riempimento: Si

Portina di svuotamento: Si

Attacco per vuotometro: Opzionale

Attacco per manometro: Opzionale

Materiale corpo: Ghisa

Materiale Girante: Ghisa

Materiale Piatto d'usura: Acciaio

Materiale Albero: Acciaio inox AISI316

Materiale Valvola di non ritorno: NBR (Nitrile)

Tenuta albero: YCV Tenuta meccanica con quench lubrificata a grasso in SiC/SiO_2/FKM (Viton®) su distanziere in INOX AISI316

Motore

Tipo motore: Elettrico trifase

Marca motore: WEG

Efficienza: IE3

Potenza Nominale: 2, 2 kW

Velocità massima: 2900 rpm (50 Hz)

Tensione nominale: 400 V ±10% @ 50 Hz, 230 V ±10% @ 50 Hz

Protezione motore: 7 Amp (380-480 V), 10 Amp (220-277 V)

Montaggio: B5

Tipologia di raffreddamento: IC411- TEFC

Grado di protezione: IP55

Classe di isolamento: F

Prestazioni

Applicazione tipica: Acque reflue con solidi in sospensione

Temperatura prodotto: max. 90 °C

Temperatura ambiente: max. 40 °C

Densità: fino a 1, 1 kg/dm^3, per valori superiori è necessario un motore maggiorato

Viscosità: fino a 5 mm^2s (cSt), per valori superiori è necessario un motore maggiorato

Vuoto con acqua: max 8 m (9, 5 m per 10 min)

Vuoto con aria: max 8, 5 m

Caratteristiche aggiuntive

Posizione d'installazione: Orizzontale

Giunto: Giunto integrato nella campana

Colore: RAL6011 Verde Reseda

Dimensioni (L x l x H): vedi dimensionale

Peso: vedi dimensionale

Gallery Prodotto:

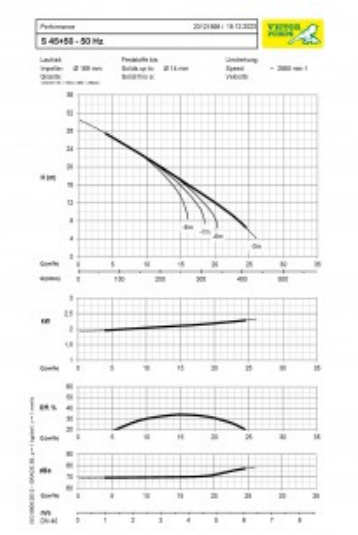

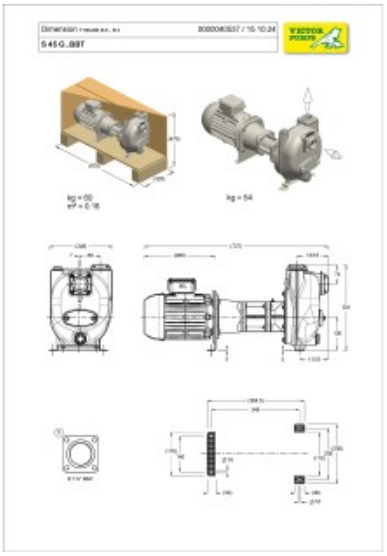

VICTOR PUMPS