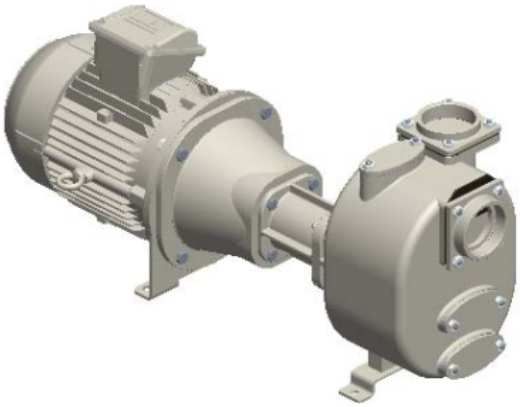

S 83 G31BBT

Codice Prodotto:

Reference: 4218.40

Descrizione Prodotto:

Pompa centrifuga autoadescante da 3” in ghisa a girante semi-aperta con tenuta meccanica lubrificata a grasso, valvola di non ritorno integrata e motore Bi-Block trifase da 7,5 kW (motore standard B5 montato a flangia sulla staffa di supporto della pompa)

Caratteristiche:

Caratteristiche Principali
Serie Pompa: S 83
Portata Pompa: max 85 m³/h (1400 l/min)
Prevalenza Pompa con frequenza di rete a 50 Hz: max 35 m
Passaggio corpi solidi: 27 mm
Autoadescamento: ★★★★★
Heavy-duty: ★★★★☆
Costruzione: Bi-Block
Pompa
Tipo pompa: Centrifuga autoadescante
Marca Pompa: Victor Pumps
Bocca aspirazione: 3"
Bocca mandata: 3"
Tipo bocche: Filettate GAS femmina
Autoadescamento attraverso: con corpo riempito di acqua
Attacco per vuotometro: Opzionale

Attacco per manometro: Opzionale	
Materiale corpo: Ghisa	
Materiale Girante: Ghisa	
Materiale Piatto d'usura: Acciaio	
Materiale Albero: Acciaio inox AISI316	
Materiale Valvola di non ritorno: NBR (Nitrile)	
Tenuta albero: YCV Tenuta meccanica con quench lubrificata a grasso in SiC/SiO_2/FKM (Viton®) su distanziere in INOX AISI316	
Motore	
Tipo motore: Elettrico trifase	
Marca motore: WEG	
Efficienza: IE3	
Potenza Nominale: 7, 5 kW	
Velocità massima: 2900 rpm (50 Hz)	
Tensione nominale: 400 V ±10% @ 50 Hz, 690 V ±10% @ 50 Hz	
Protezione motore: 16 Amp (380-480 V), 11 Amp (660-725 V)	
Montaggio: B5	
Grandezza: IEC 132S	
Tipologia di raffreddamento: IC411- TEFC	
Grado di protezione: IP55	
Classe di isolamento: F	
Prestazioni	
Applicazione tipica: Acque reflue con solidi in sospensione	
Temperatura prodotto: max. 90 °C	
Temperatura ambiente: max. 40 °C	
Densità: fino a 1, 2 kg/dm^3, per valori superiori è necessario un motore maggiorato	
Viscosità: fino a 30 mm^2s (cSt), per valori superiori è necessario un motore maggiorato	
Vuoto con acqua: max 8 m (9, 5 m per 10 min)	
Vuoto con aria: max 8, 5 m	
Caratteristiche aggiuntive	
Posizione d'installazione: Orizzontale	
Giunto: Giunto integrato nella campana	
Colore: RAL6011 Verde Reseda	
Dimensioni (L x l x H): vedi dimensionale	
Peso: vedi dimensionale	

Gallery Prodotto:

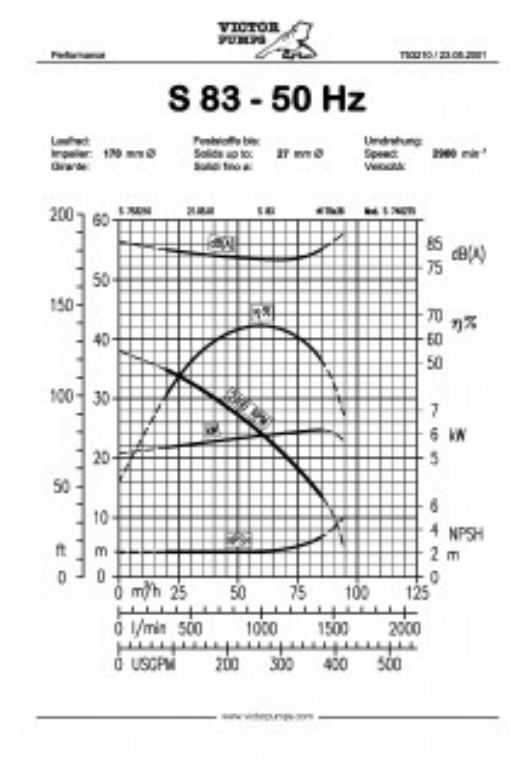
VICTOR PUMPS
Performance
S 83 - 50 Hz
dB(A)
η%
kW
NPSH
m
ft
m³/h
l/min
USGPM

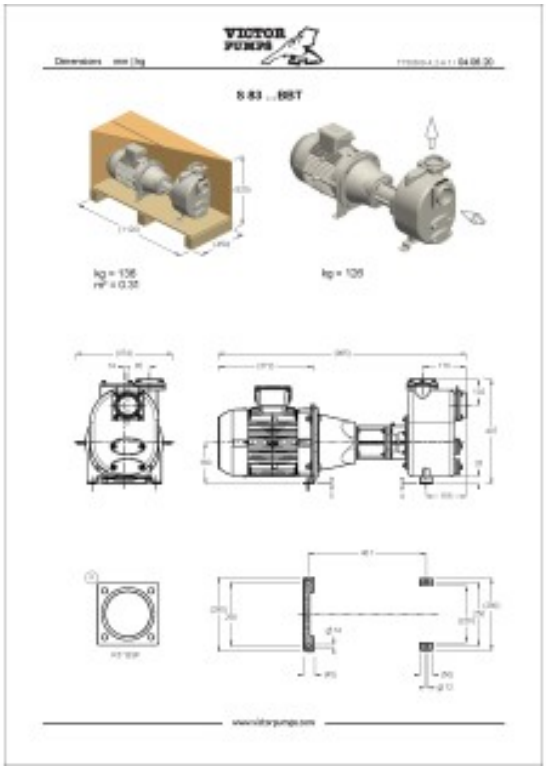
VICTOR PUMPS
Dimensions
S 83 ...88ST