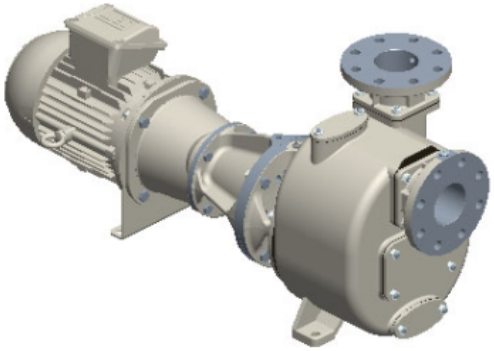

S 85 G31BBT+F

Codice Prodotto:

Reference: 3397.42

Descrizione Prodotto:

Pompa centrifuga autoadescante da 3” in ghisa a girante semi-aperta con tenuta meccanica lubrificata a grasso, valvola di non ritorno integrata e motore Bi-Block trifase da 4 kW (motore standard B5 montato a flangia sulla staffa di supporto della pompa)
+F fangia secondo DIN. PN16

Caratteristiche:

Caratteristiche Principali
Serie Pompa: S 85
Portata Pompa: max 85 m³/h (1400 l/min)
Prevalenza Pompa con frequenza di rete a 50 Hz: max 13 m
Passaggio corpi solidi: 40 mm
Autoadescamento: ★★☆☆☆
Heavy-duty: ★★★★★
Costruzione: Bi-Block
Pompa
Tipo pompa: Centrifuga autoadescante
Bocca aspirazione: DN80
Bocca mandata: DN80
Tipo bocche: Flangia DIN PN16 (compatibile), Flangia ANSI 150lb
Attacco per vuotometro: Si

Materiale corpo: Ghisa	
Materiale Girante: Ghisa sferoidale	
Materiale Piatto d'usura: Acciaio	
Materiale Albero: Acciaio inox AISI420	
Materiale Valvola di non ritorno: NBR (Nitrile)	
Tenuta albero: YCV Tenuta meccanica con quench lubrificata a grasso in SiC/SiO_2/FKM (Viton®) su distanziere in INOX AISI316	
Motore	
Tipo motore: Elettrico trifase	
Marca motore: WEG	
Efficienza: IE3	
Potenza Nominale: 4 kW	
Velocità massima: 1450 rpm (50 Hz)	
Tensione nominale: 400 V ±10% @ 50 Hz, 230 V ±10% @ 50 Hz	
Protezione motore: 12 Amp (380-480 V), 18 Amp (220-277 V)	
Montaggio: B5	
Tipologia di raffreddamento: IC411- TEFC	
Grado di protezione: IP55	
Classe di isolamento: F	
Prestazioni	
Applicazione tipica: Acque reflue con solidi in sospensione	
Temperatura prodotto: max. 90 °C	
Temperatura ambiente: max. 40 °C	
Densità: fino a 1, 1 kg/dm³, per valori superiori è necessario un motore maggiorato	
Viscosità: fino a 5 mm²s (cSt), per valori superiori è necessario un motore maggiorato	
Vuoto con acqua: max 8 m (9, 5 m per 10 min)	
Vuoto con aria: max 6 m	
Caratteristiche aggiuntive	
Posizione d'installazione: Orizzontale	
Giunto: Giunto integrato nella campana	
Colore: RAL6011 Verde Reseda	
Dimensioni (L x l x H): vedi dimensionale	
Peso: vedi dimensionale	

Gallery Prodotto:

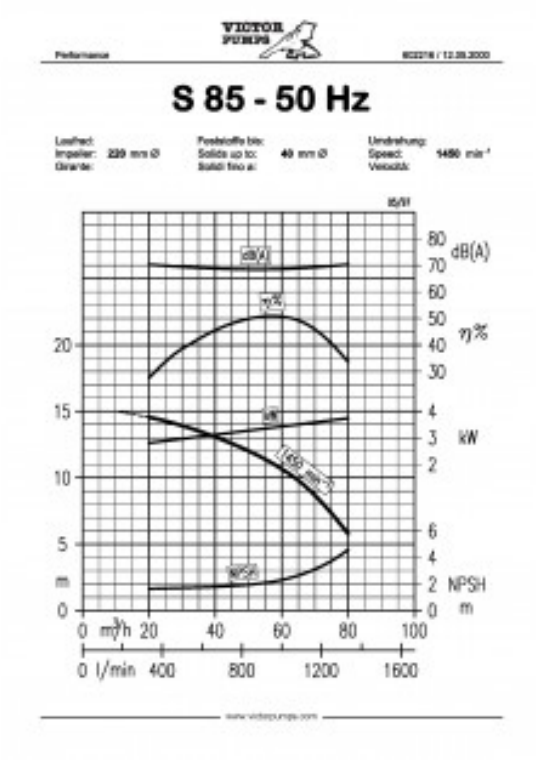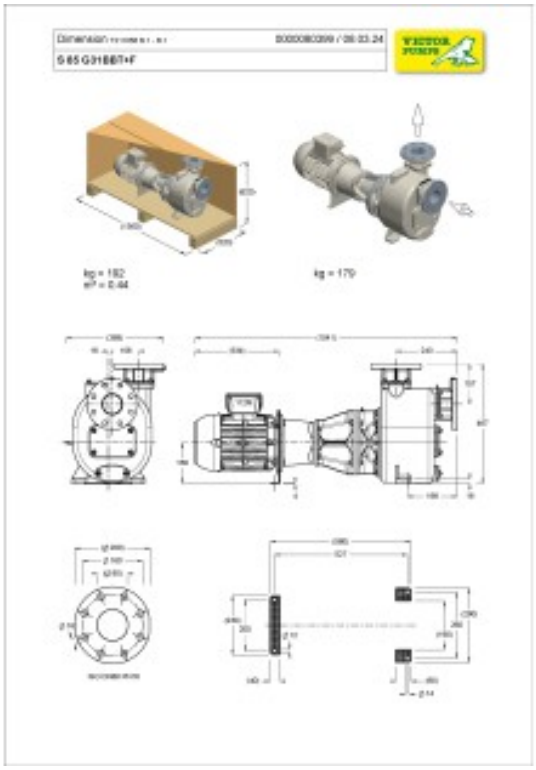
S 85 - 50 Hz
dB(A)
η%
kW
NPSH
m
m³/h
l/min