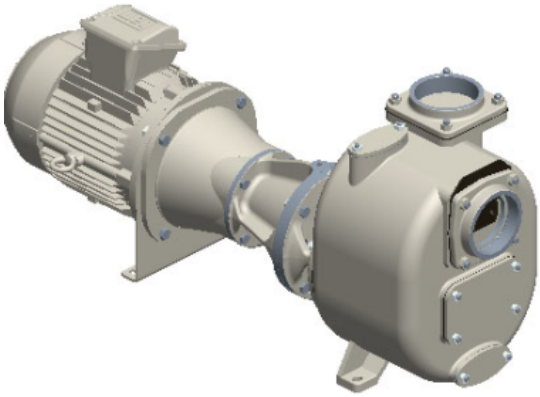

S105 G31BBT

Codice Prodotto:

Reference: 3484.240

Descrizione Prodotto:

Pompa centrifuga autoadescante da 4” in ghisa a girante semi-aperta con tenuta meccanica lubrificata a grasso, valvola di non ritorno integrata e motore Bi-Block trifase da 5,5 kW (motore standard B5 montato a flangia sulla staffa di supporto della pompa)

Caratteristiche:

Caratteristiche Principali
Serie Pompa: S105
Portata Pompa: max 150 m³/h (2500 l/min)
Prevalenza Pompa con frequenza di rete a 50 Hz: max 15 m
Passaggio corpi solidi: 45 mm
Autoadescamento: ★★☆☆☆
Heavy-duty: ★★★★★
Costruzione: Bi-Block
Pompa
Tipo pompa: Centrifuga autoadescante
Bocca aspirazione: 4"
Bocca mandata: 4"
Tipo bocche: Filettate GAS femmina
Autoadescamento attraverso: con corpo riempito di acqua
Portina d'ispezione girante: Si
Portina di riempimento: Si

Portina di svuotamento: Si
Attacco per vuotometro: Opzionale
Attacco per manometro: Opzionale
Materiale corpo: Ghisa
Materiale Girante: Ghisa sferoidale
Materiale Piatto d'usura: Acciaio
Materiale Albero: Acciaio inox AISI420
Materiale Valvola di non ritorno: NBR (Nitrile)
Tenuta albero: YCV Tenuta meccanica con quench lubrificata a grasso in SiC/SiO_2/FKM (Viton®) su distanziere in INOX AISI316
Motore
Tipo motore: Elettrico trifase
Marca motore: WEG
Efficienza: IE3
Potenza Nominale: 5, 5 kW
Velocità massima: 1450 rpm (50 Hz)
Tensione nominale: 400 V ±10% @ 50 Hz, 690 V ±10% @ 50 Hz
Protezione motore: 15 Amp (380-480 V), 8 Amp (660-725 V)
Montaggio: B5
Grandezza: IEC 132S
Tipologia di raffreddamento: IC411- TEFC
Grado di protezione: IP55
Classe di isolamento: F
Prestazioni
Applicazione tipica: Acque reflue con solidi in sospensione
Temperatura prodotto: max. 90 °C
Temperatura ambiente: max. 40 °C
Densità: fino a 1, 1 kg/dm^3, per valori superiori è necessario un motore maggiorato
Viscosità: fino a 1 mm^2s (cSt), per valori superiori è necessario un motore maggiorato
Vuoto con acqua: max 8 m (9, 5 m per 10 min)
Vuoto con aria: max 6 m
Caratteristiche aggiuntive
Posizione d'installazione: Orizzontale
Colore: RAL6011 Verde Reseda
Dimensioni (L x l x H): vedi dimensionale
Peso: vedi dimensionale

Gallery Prodotto:
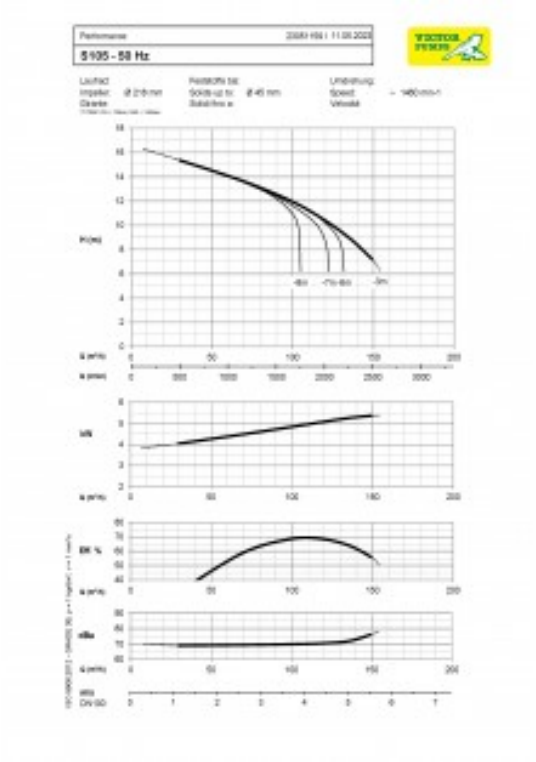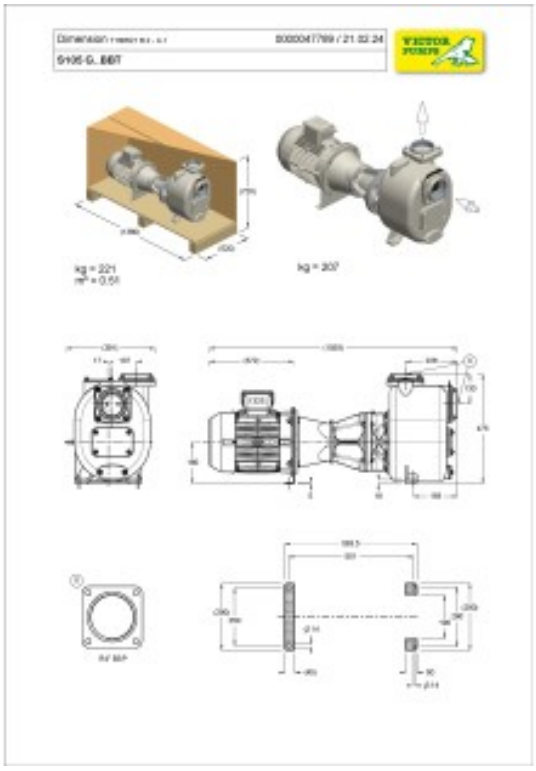
VICTOR PUMPS