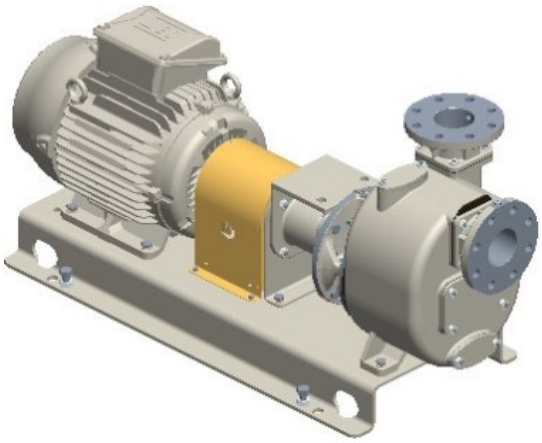

S 88 G31B+F+PS/T

Codice Prodotto:

Reference: 3407.143

Descrizione Prodotto:

Pompa centrifuga autoadescante da 3” in ghisa a girante semi-aperta con tenuta meccanica lubrificata a grasso, valvola di non ritorno integrata e motore trifase da 15 kW, montata su base con giunto e coprigiunto.
+F fangia secondo DIN. PN16
+PS tenuta meccanica lubrificata a grasso con ingrassatore automatico

Caratteristiche:

Caratteristiche Principali
Serie Pompa: S 88
Portata Pompa: max 95 m³/h (1580 l/min)
Prevalenza Pompa con frequenza di rete a 50 Hz: max 50 m
Passaggio corpi solidi: 35 mm
Autoadescamento: ★★★★★
Heavy-duty: ★★★★☆
Costruzione: Classica
Pompa
Tipo pompa: Centrifuga autoadescante
Bocca aspirazione: DN80
Bocca mandata: DN80
Tipo bocche: Flangia DIN PN16 (compatibile), Flangia ANSI 150lb
Autoadescamento attraverso: con corpo riempito di acqua

Portina d'ispezione girante: Si

Portina di riempimento: Si

Portina di svuotamento: Si

Attacco per vuotometro: Opzionale

Attacco per manometro: Opzionale

Materiale corpo: Ghisa

Materiale Girante: Ghisa sferoidale

Materiale Piatto d'usura: Acciaio

Materiale Albero: Acciaio inox AISI420

Materiale Valvola di non ritorno: NBR (Nitrile)

Tenuta albero: YCV Tenuta meccanica con quench lubrificata a grasso in SiC/SiO_2/FKM (Viton®) su distanziere in INOX AISI316

Motore

Tipo motore: Elettrico trifase

Marca motore: WEG

Efficienza: IE3

Potenza Nominale: 15 kW (20 HP)

Velocità massima: 2900 rpm (50 Hz)

Tensione nominale: 400 V ±10% @ 50 Hz, 690 V ±10% @ 50 Hz

Protezione motore: 32 Amp (380-480 V), 19 Amp (660-725 V)

Montaggio: B3

Grandezza: IEC 160M

Tipologia di raffreddamento: IC411- TEFC

Grado di protezione: IP55

Classe di isolamento: F

Prestazioni

Applicazione tipica: Acque reflue con solidi in sospensione

Temperatura prodotto: max. 90 °C

Temperatura ambiente: max. 40 °C

Densità: fino a 1, 1 kg/dm^3, per valori superiori è necessario un motore maggiorato

Viscosità: fino a 5 mm^2s (cSt), per valori superiori è necessario un motore maggiorato

Vuoto con acqua: max 8 m (9, 5 m per 10 min)

Vuoto con aria: max 8, 5 m

Caratteristiche aggiuntive

Posizione d'installazione: Orizzontale

Giunto: Giunto elastico con coprigiunto in acciaio

Allestimento: Base in lamiera piegata

Colore: RAL6011 Verde Reseda

Peso: vedi dimensionale
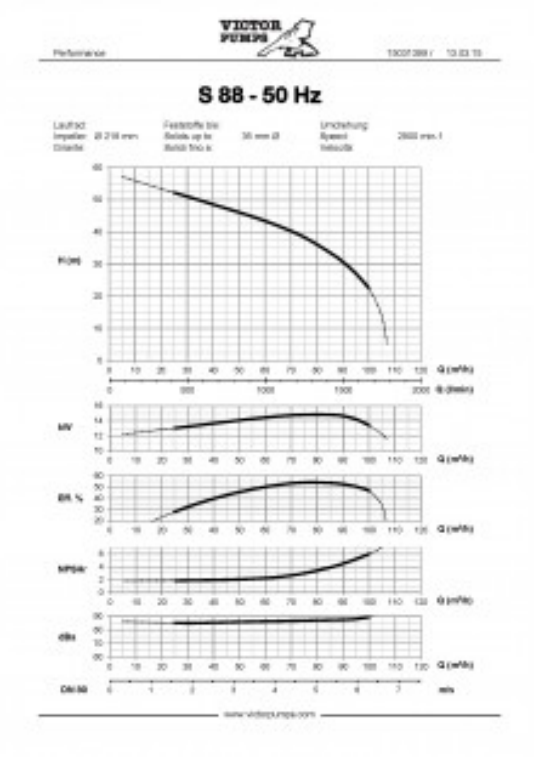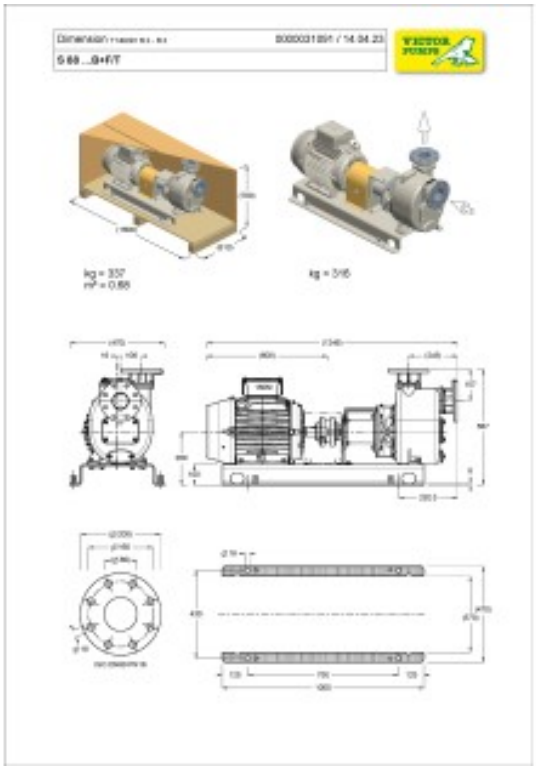
Gallery Prodotto: