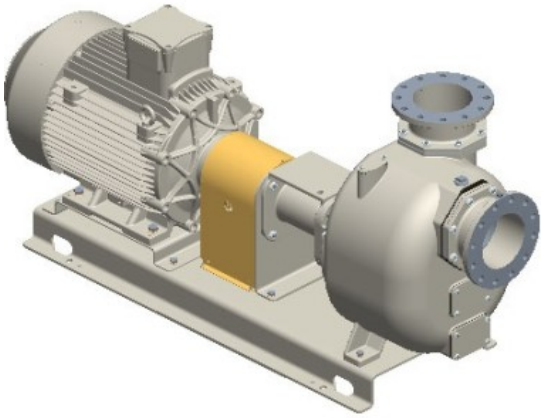

# S230+50 G31B+F/T

**Codice Prodotto:**

Reference: 35540.42

**Descrizione Prodotto:**

Pompa centrifuga autoadescante da 8” in ghisa a girante semi-aperta con tenuta meccanica lubrificata a grasso, valvola di non ritorno integrata e motore trifase da 55 kW, montata su base con giunto e coprigiunto.
**+F fangia secondo DIN. PN16**

**Caratteristiche:**

| Caratteristiche Principali |
|---|
| **Serie Pompa:** S230+50 |
| **Portata Pompa:** max 600 m³/h (10000 l/min) |
| **Prevalenza Pompa con frequenza di rete a 50 Hz:** max 28 m |
| **Passaggio corpi solidi:** 72 mm |
| **Autoadescamento:** ★★★★★ |
| **Heavy-duty:** ★★☆☆☆ |
| **Costruzione:** Classica |
| **Pompa** |
| **Tipo pompa:** Centrifuga autoadescante |
| **Bocca aspirazione:** DN200 |
| **Bocca mandata:** DN200 |
| **Tipo bocche:** Flangia DIN PN16 (compatibile), Flangia ANSI 150lb |
| **Portina d'ispezione girante:** Si |
| |

**Portina di svuotamento:** Si

**Attacco per manometro:** Si

**Materiale corpo:** Ghisa

**Materiale Girante:** Ghisa sferoidale

**Materiale Piatto d'usura:** Acciaio

**Materiale Albero:** Acciaio inox AISI420

**Materiale Valvola di non ritorno:** NBR (Nitrile)

**Tenuta albero:** YCV Tenuta meccanica con quench lubrificata a grasso in SiC/$SiO_2$/FKM (Viton®) su distanziere in INOX AISI420

## Motore

**Tipo motore:** Elettrico trifase

**Marca motore:** WEG

**Efficienza:** IE3

**Potenza Nominale:** 55 kW

**Velocità massima:** 1450 rpm (50 Hz)

**Tensione nominale:** 400 V ±10% @ 50 Hz, 690 V ±10% @ 50 Hz

**Protezione motore:** 110 Amp (380-480 V), 63 Amp (660-725 V)

**Montaggio:** B3

**Grandezza:** IEC 250M

**Tipologia di raffreddamento:** IC411- TEFC

**Grado di protezione:** IP55

**Classe di isolamento:** F

## Prestazioni

**Applicazione tipica:** Acque reflue con solidi in sospensione

**Temperatura prodotto:** max. 90 °C

**Temperatura ambiente:** max. 40 °C

**Densità:** fino a 1, 1 kg/$dm^3$, per valori superiori è necessario un motore maggiorato

**Viscosità:** fino a 20 $mm^2$s (cSt), per valori superiori è necessario un motore maggiorato

**Vuoto con acqua:** max 8 m (9, 5 m per 10 min)

**Vuoto con aria:** max 6 m

## Caratteristiche aggiuntive

**Posizione d'installazione:** Orizzontale

**Giunto:** Giunto elastico con coprigiunto in acciaio

**Allestimento:** Base in lamiera piegata

**Colore:** RAL6011 Verde Reseda

**Dimensioni (L x l x H):** vedi dimensionale

**Peso:** vedi dimensionale
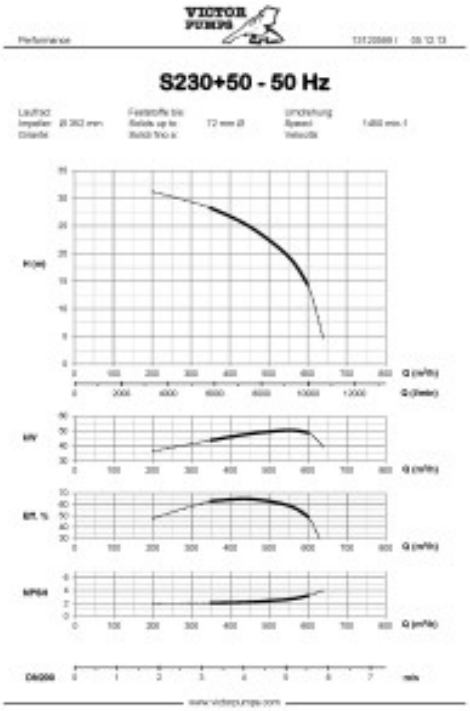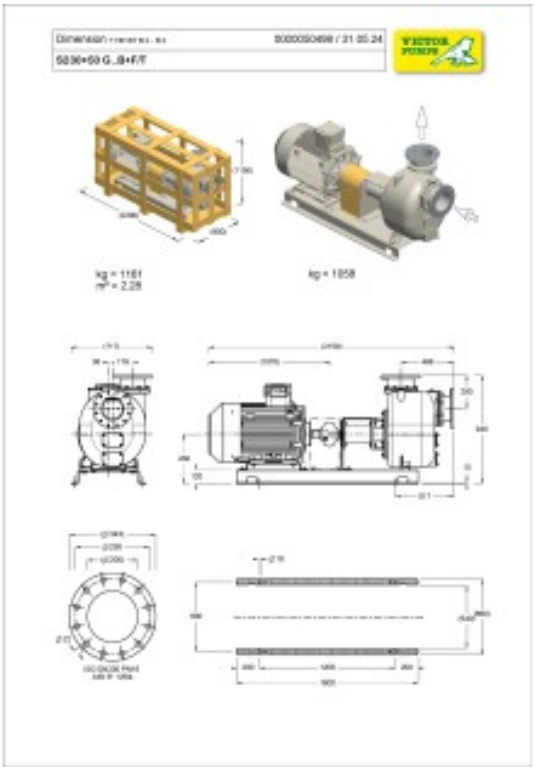
**Gallery Prodotto:**