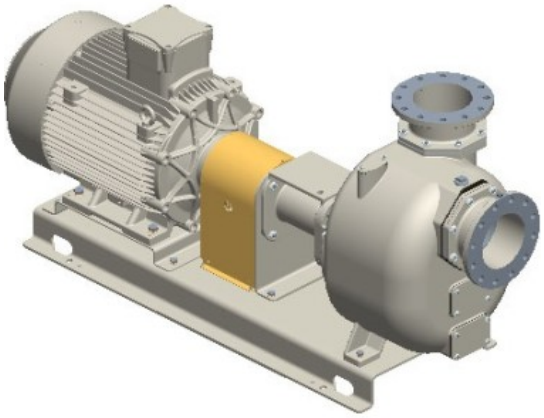

S230+50 G31B+F+PS/T

Codice Prodotto:

Reference: 35540.43

Descrizione Prodotto:

Pompa centrifuga autoadescante da 8” in ghisa a girante semi-aperta con tenuta meccanica lubrificata a grasso, valvola di non ritorno integrata e motore trifase da 55 kW, montata su base con giunto e coprigiunto.
+F fangia secondo DIN. PN16
+PS tenuta meccanica lubrificata a grasso con ingrassatore automatico

Caratteristiche:

Caratteristiche Principali
Serie Pompa: S230+50
Portata Pompa: max 600 m³/h (10000 l/min)
Prevalenza Pompa con frequenza di rete a 50 Hz: max 28 m
Passaggio corpi solidi: 72 mm
Autoadescamento: ★★★★★
Heavy-duty: ★★☆☆☆
Costruzione: Classica
Pompa
Tipo pompa: Centrifuga autoadescante
Bocca aspirazione: DN200
Bocca mandata: DN200
Tipo bocche: Flangia DIN PN16 (compatibile), Flangia ANSI 150lb
Portina d'ispezione girante: Si

Portina di riempimento: Si

Portina di svuotamento: Si

Attacco per manometro: Si

Materiale corpo: Ghisa

Materiale Girante: Ghisa sferoidale

Materiale Piatto d'usura: Acciaio

Materiale Albero: Acciaio inox AISI420

Materiale Valvola di non ritorno: NBR (Nitrile)

Tenuta albero: YCV Tenuta meccanica con quench lubrificata a grasso in SiC/SiO_2/FKM (Viton®) su distanziere in INOX AISI420

Motore

Tipo motore: Elettrico trifase

Marca motore: WEG

Efficienza: IE3

Potenza Nominale: 55 kW

Velocità massima: 1450 rpm (50 Hz)

Tensione nominale: 400 V ±10% @ 50 Hz, 690 V ±10% @ 50 Hz

Protezione motore: 110 Amp (380-480 V), 63 Amp (660-725 V)

Montaggio: B3

Grandezza: IEC 250M

Tipologia di raffreddamento: IC411- TEFC

Grado di protezione: IP55

Classe di isolamento: F

Prestazioni

Applicazione tipica: Acque reflue con solidi in sospensione

Temperatura prodotto: max. 90 °C

Temperatura ambiente: max. 40 °C

Densità: fino a 1, 1 kg/dm^3, per valori superiori è necessario un motore maggiorato

Viscosità: fino a 20 mm^2s (cSt), per valori superiori è necessario un motore maggiorato

Vuoto con acqua: max 8 m (9, 5 m per 10 min)

Vuoto con aria: max 6 m

Caratteristiche aggiuntive

Posizione d'installazione: Orizzontale

Giunto: Giunto elastico con coprigiunto in acciaio

Allestimento: Base in lamiera piegata

Colore: RAL6011 Verde Reseda

Dimensioni (L x l x H): vedi dimensionale

Peso: vedi dimensionale

VICTOR PUMPS
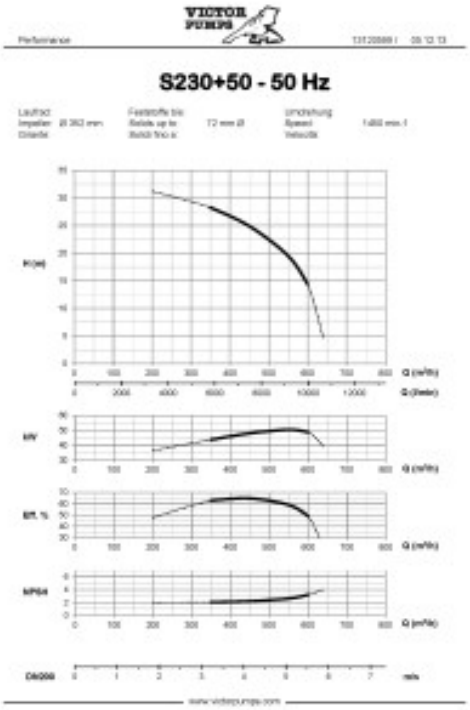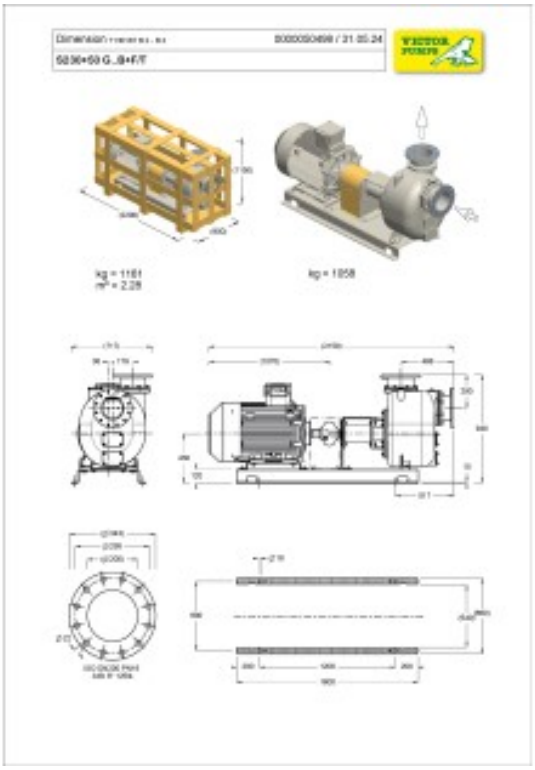
Gallery Prodotto: