S 50 G31T+TQ

Codice Prodotto:

Reference: X25199

Descrizione Prodotto:

Pompa centrifuga autoadescante da 2” in ghisa a girante semi-aperta con tenuta meccanica lubrificata a grasso, valvola di non ritorno integrata e motore monoblocco trifase da 2,2 kW, montata su carrello con gancio di sollevamento e ruote piene.

Presente il quadretto On/Off con salvamotore da 7 Amp, spina CEE 16 Amp 5 Poli con possibilità di inversione di fase.

Caratteristiche:

Caratteristiche Principali
Serie Pompa: S 50
Portata Pompa: max 40 m³/h (655 l/min)
Prevalenza Pompa con frequenza di rete a 50 Hz: max 15 m
Passaggio corpi solidi: 25 mm
Autoadescamento: ★★★☆☆
Heavy-duty: ★★★★☆
Costruzione: Pompe Mobili
Telaio: Carrello monoasse per movimentazione manuale
Telaio
Tipo ruote: Ruote in gomma piena profilo tractor da 8"
Traino su superfici lisce: Si
Traino su terreni fangosi e sabbiosi: Si
Gancio di sollevamento: Si

Movimentazione manuale: Si

Puó essere spostato con veicolo: Si

Timone con occhione: No

Pompa

Tipo pompa: Centrifuga autoadescante

Marca Pompa: Victor Pumps

Bocca aspirazione: 2''

Bocca mandata: 2''

Tipo bocche: Filettate GAS femmina

Autoadescamento attraverso: con corpo riempito di acqua

Portina d'ispezione girante: Si

Portina di riempimento: Si

Portina di svuotamento: Si

Attacco per vuotometro: No

Attacco per manometro: No

Materiale corpo: Ghisa

Materiale Girante: Ghisa

Materiale Piatto d'usura: Acciaio

Materiale Albero: Acciaio inox AISI316

Materiale Valvola di non ritorno: NBR (Nitrile)

Tenuta albero: YCV Tenuta meccanica con quench lubrificata a grasso in SiC/SiO_2/FKM (Viton®) su distanziere in INOX AISI316

Motore

Tipo motore: Elettrico trifase

Marca motore: Victor Pumps

Efficienza: IE2, S6-75%

Potenza Nominale: 2, 2 kW

Velocità massima: 2900 rpm (50 Hz)

Tensione nominale: 400 V ±10% @ 50 Hz, 230 V ±10% @ 50 Hz

Protezione motore: 7 Amp (380-480 V), 10 Amp (220-277 V)

Tipologia di raffreddamento: IC411- TEFC

Grado di protezione: IP55

Classe di isolamento: F

Prestazioni

Applicazione tipica: Acque reflue con solidi in sospensione

Temperatura prodotto: max. 60 °C

Temperatura ambiente: max. 40 °C

Densità: fino a 1, 1 kg/dm³, per valori superiori è necessario un motore maggiorato

Vuoto con acqua: max 8 m (9, 5 m per 10 min)	
Vuoto con aria: max 8, 5 m	
Caratteristiche aggiuntive	
Giunto: Accoppiamento diretto senza giunto elastico	
Spina: CEE 16 Amp, 5 poli con inversione di fase	
Colore: RAL1006 giallo mais	
Dimensioni (L x l x H): vedi dimensionale	
Peso: vedi dimensionale	

Gallery Prodotto:

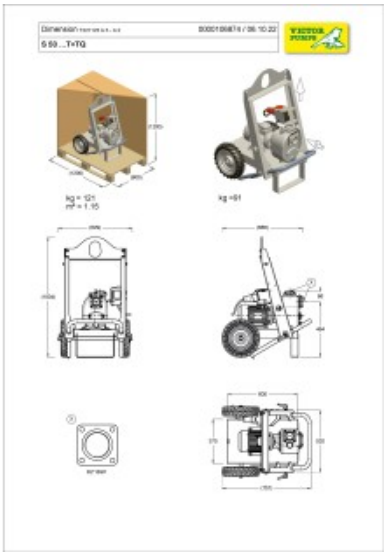

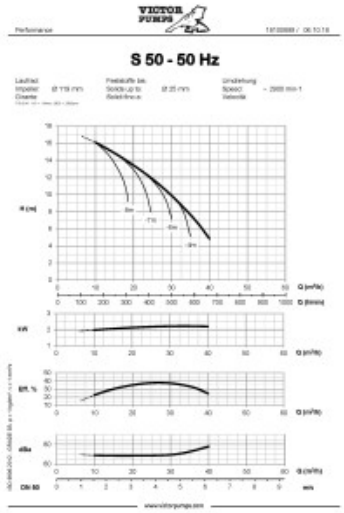

VICTOR PUMPS