S 50 G31B+F

Codice Prodotto:

Reference: 1390.02

Descrizione Prodotto:

Pompa centrifuga autoadescante da 2” in ghisa a girante semi-aperta con tenuta meccanica lubrificata a grasso, valvola di non ritorno integrata, a supporto
+F fangia secondo DIN. PN16

Caratteristiche:

Caratteristiche Principali
Serie Pompa: S 50
Portata Pompa: max 40 m³/h (655 l/min)
Prevalenza Pompa con frequenza di rete a 50 Hz: max 15 m
Passaggio corpi solidi: 25 mm
Autoadescamento: ★★★☆☆
Heavy-duty: ★★★★★
Costruzione: Ad albero libero
Pompa
Tipo pompa: Centrifuga autoadescante
Marca Pompa: Victor Pumps
Bocca aspirazione: DN50
Bocca mandata: DN50
Tipo bocche: Flangia DIN PN16 (compatibile), Flangia ANSI 150lb

Autoadescamento attraverso:	con corpo riempito di acqua
Portina d'ispezione girante:	Si
Portina di riempimento:	Si
Portina di svuotamento:	Si
Attacco per vuotometro:	Opzionale
Attacco per manometro:	Opzionale
Materiale corpo:	Ghisa
Materiale Girante:	Ghisa
Materiale Piatto d'usura:	Acciaio
Materiale Albero:	Acciaio inox AISI316
Materiale Valvola di non ritorno:	NBR (Nitrile)
Tenuta albero:	YCV Tenuta meccanica con quench lubrificata a grasso in SiC/SiO_2/FKM (Viton®) su distanziere in INOX AISI316
Motore	
Tipo motore:	Senza motore
Potenza Nominale:	2, 2 kW
Velocità massima:	2900 rpm (50 Hz)
Prestazioni	
Applicazione tipica:	Acque reflue con solidi in sospensione
Temperatura prodotto:	max. 90 °C
Temperatura ambiente:	max. 40 °C
Densità:	fino a 1, 1 kg/dm^3, per valori superiori è necessario un motore maggiorato
Viscosità:	fino a 30 mm^2s (cSt), per valori superiori è necessario un motore maggiorato
Vuoto con acqua:	max 8 m (9, 5 m per 10 min)
Vuoto con aria:	max 7, 5 m
Caratteristiche aggiuntive	
Posizione d'installazione:	Orizzontale
Giunto:	Nessuno
Allestimento:	Nessuno
Colore:	RAL6011 Verde Reseda
Dimensioni (L x l x H):	vedi dimensionale
Peso:	vedi dimensionale

Gallery Prodotto:
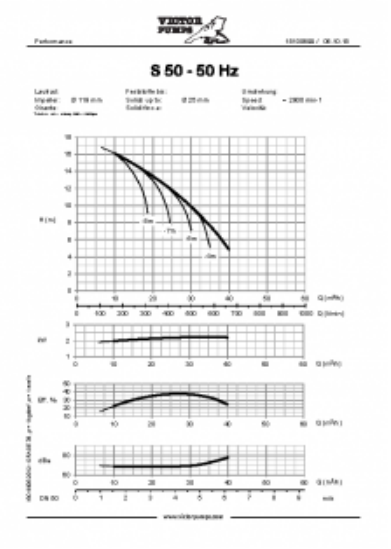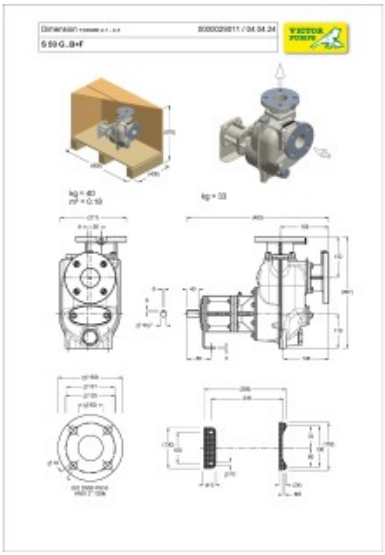
VICTOR PUMPS