S 80+60 G31T+TQ

Codice Prodotto:

Reference: X29739

Descrizione Prodotto:

Pompa centrifuga autoadescante da 3” in ghisa a girante semi-aperta con tenuta meccanica lubrificata a grasso, valvola di non ritorno integrata e motore monoblocco trifase da 5,5 kW, montata su carrello con gancio di sollevamento e ruote piene.

Caratteristiche:

Caratteristiche Principali
Serie Pompa: S 80+60
Portata Pompa: max 83 m³/h (1383 l/min)
Prevalenza Pompa con frequenza di rete a 50 Hz: max 24 m
Passaggio corpi solidi: 32 mm
Autoadescamento: ★★★☆☆
Heavy-duty: ★★★★☆
Costruzione: Pompe Mobili
Telaio: Carrello monoasse per movimentazione manuale
Telaio
Tipo ruote: Ruote in gomma piena profilo tractor da 8"
Traino su superfici lisce: Si
Traino su terreni fangosi e sabbiosi: Si
Gancio di sollevamento: Si
Movimentazione manuale: Si
Puó essere spostato con veicolo: Si

Timone con occhione: Si

Portadocumenti con foro per lucchetto: No

Cassetta portautensili con foro per lucchetto: No

Serbatoio integrato nel motore: No

Serbatoio integrato su telaio: No

Pompa

Tipo pompa: Centrifuga autoadescante

Marca Pompa: Victor Pumps

Bocca aspirazione: 3"

Bocca mandata: 3"

Tipo bocche: Filettate GAS femmina

Autoadescamento attraverso: con corpo riempito di acqua

Pompa da Vuoto: No

Portina d'ispezione girante: Si

Portina di riempimento: Si

Portina di svuotamento: Si

Attacco per vuotometro: No

Attacco per manometro: No

Materiale corpo: Ghisa

Materiale Girante: Ghisa

Materiale Piatto d'usura: Acciaio

Materiale Albero: Acciaio inox AISI316

Materiale Valvola di non ritorno: NBR (Nitrile)

Tenuta albero: YCV Tenuta meccanica con quench lubrificata a grasso in SiC/SiO_2/FKM (Viton®) su distanziere in INOX AISI316

Motore

Tipo motore: Elettrico trifase

Marca motore: Victor Pumps

Efficienza: IE3

Potenza Nominale: 5, 5 kW

Velocità massima: 2900 rpm (50 Hz)

Tensione nominale: 400 V ±10% @ 50 Hz, 690 V ±10% @ 50 Hz

Protezione motore: 15 Amp (380-480 V), 8 Amp (220-277 V)

Tipologia di raffreddamento: IC411- TEFC

Grado di protezione: IP55

Classe di isolamento: F

Prestazioni

Applicazione tipica: Acque reflue con solidi in sospensione

Temperatura ambiente: max. 40 °C	
Densità: fino a 1, 1 kg/dm³, per valori superiori è necessario un motore maggiorato	
Viscosità: fino a 20 mm²s (cSt), per valori superiori è necessario un motore maggiorato	
Vuoto con acqua: max 8 m (9, 5 m per 10 min)	
Vuoto con aria: max 7, 5 m	
Caratteristiche aggiuntive	
Giunto: Accoppiamento diretto senza giunto elastico	
Quadretto di accensione: Si	
Spie quadro: On/Off	
Spina: CEE 16 Amp, 5 poli con inversione di fase	
Dimensioni (L x l x H): vedi dimensionale	
Peso: vedi dimensionale	
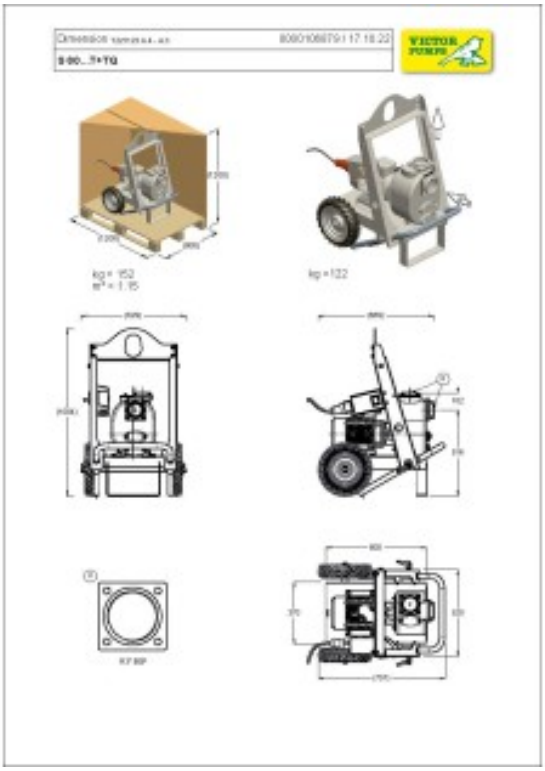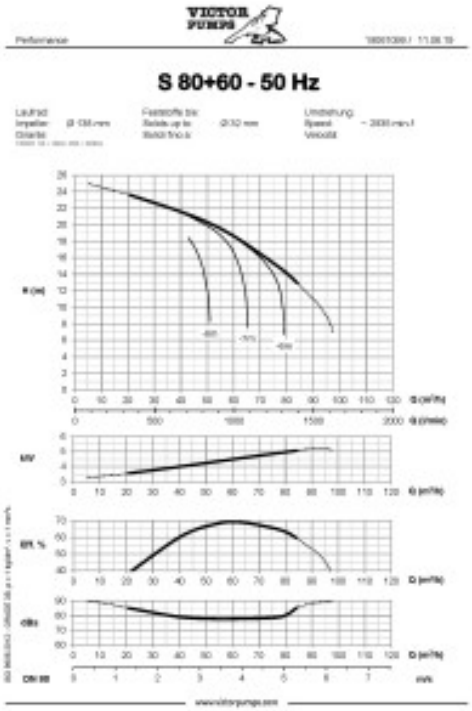
Gallery Prodotto: