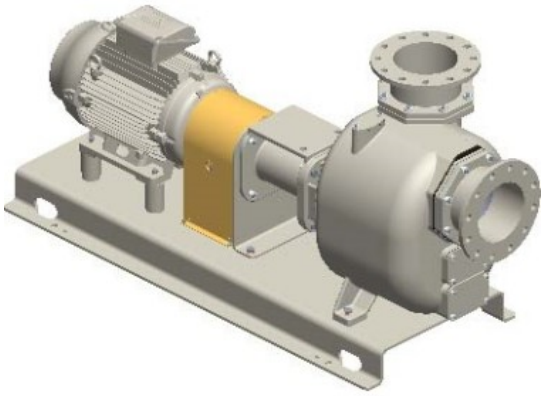

S201+50 G31B+F/T

Codice Prodotto:

Reference: 35532.42

Descrizione Prodotto:

Pompa centrifuga autoadescante da 8” in ghisa a girante semi-aperta con tenuta meccanica lubrificata a grasso, valvola di non ritorno integrata e motore trifase da 22 kW, montata su base con giunto e coprigiunto.
+F fangia secondo DIN. PN16

Caratteristiche:

Caratteristiche Principali
Serie Pompa: S201+50
Portata Pompa: max 340 m³/h (5667 l/min)
Prevalenza Pompa con frequenza di rete a 50 Hz: max 20 m
Passaggio corpi solidi: 57 mm
Autoadescamento: ★★★★★
Heavy-duty: ★★★☆☆
Costruzione: Classica
Pompa
Tipo pompa: Centrifuga autoadescante
Bocca aspirazione: DN200
Bocca mandata: DN200
Tipo bocche: Flangia DIN PN16 (compatibile), Flangia ANSI 150lb
Portina d'ispezione girante: Si

Portina di riempimento: Si

Portina di svuotamento: Si

Attacco per vuotometro: Opzionale

Attacco per manometro: Opzionale

Materiale corpo: Ghisa

Materiale Girante: Ghisa sferoidale

Materiale Piatto d'usura: Acciaio

Materiale Albero: Acciaio inox AISI420

Materiale Valvola di non ritorno: NBR (Nitrile)

Tenuta albero: YCV Tenuta meccanica con quench lubrificata a grasso in SiC/SiO_2/FKM (Viton®) su distanziere in INOX AISI420

Motore

Tipo motore: Elettrico trifase

Marca motore: WEG

Efficienza: IE3

Potenza Nominale: 22 kW

Velocità massima: 1478 rpm (50 Hz)

Tensione nominale: 400 V ±10% @ 50 Hz, 690 V ±10% @ 50 Hz

Protezione motore: 41 Amp (380-480 V), 23, 8 Amp (660-725 V)

Montaggio: B3

Grandezza: IEC 180L

Tipologia di raffreddamento: IC411- TEFC

Grado di protezione: IP55

Classe di isolamento: F

Prestazioni

Applicazione tipica: Acque reflue con solidi in sospensione

Temperatura prodotto: max. 90 °C

Temperatura ambiente: max. 40 °C

Densità: fino a 1, 1 kg/dm³, per valori superiori è necessario un motore maggiorato

Viscosità: fino a 20 mm²s (cSt), per valori superiori è necessario un motore maggiorato

Vuoto con acqua: max 8 m (9, 5 m per 10 min)

Vuoto con aria: max 6 m

Caratteristiche aggiuntive

Posizione d'installazione: Orizzontale

Giunto: Giunto elastico con coprigiunto in acciaio

Allestimento: Base in lamiera piegata

Colore: RAL6011 Verde Reseda

Dimensioni (L x l x H): vedi dimensionale
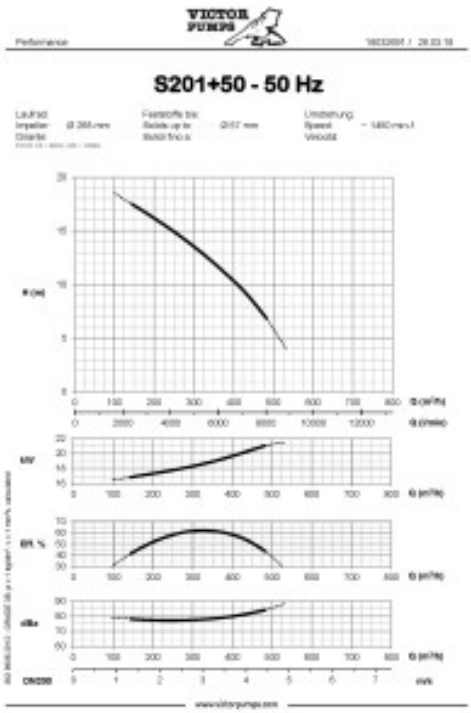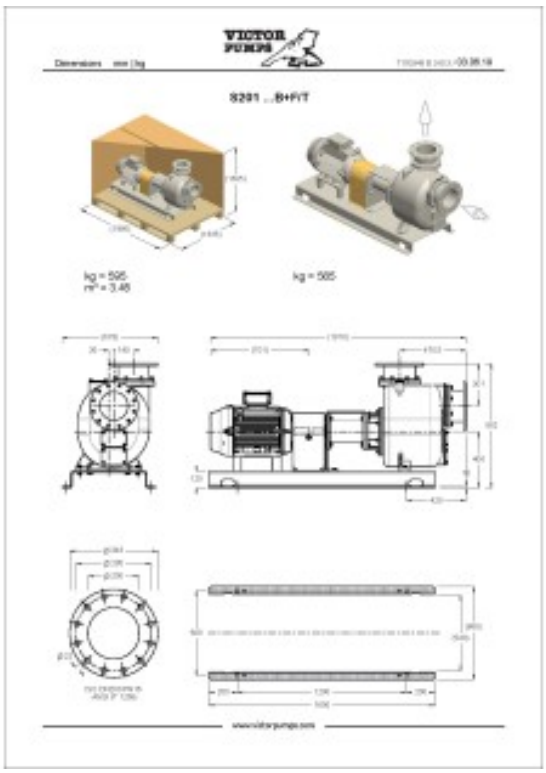
Gallery Prodotto: