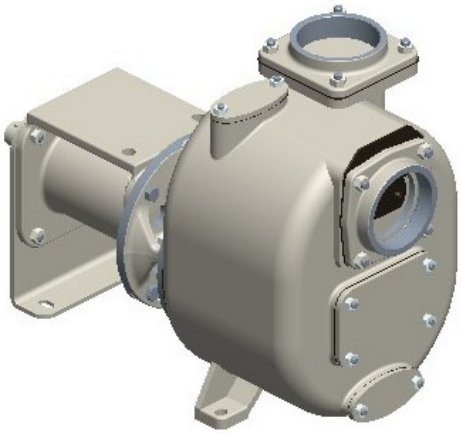

S108(210) G31B+PS

Codice Prodotto:

Reference: 3513.01

Descrizione Prodotto:

Pompa centrifuga autoadescante da 4” in ghisa a girante semi-aperta con tenuta meccanica lubrificata a grasso, valvola di non ritorno integrata, a supporto.
+PS tenuta meccanica lubrificata a grasso con ingrassatore automatico

Caratteristiche:

Caratteristiche Principali
Serie Pompa: S108
Portata Pompa: max 140 m³/h (2333 l/min)
Prevalenza Pompa con frequenza di rete a 50 Hz: max 47 m
Passaggio corpi solidi: 35 mm
Autoadescamento: ★★★★★
Heavy-duty: ★★★☆☆
Costruzione: Ad albero libero
Pompa
Tipo pompa: Centrifuga autoadescante
Bocca aspirazione: 4"
Bocca mandata: 4"
Tipo bocche: Filettate GAS femmina
Autoadescamento attraverso: con corpo riempito di acqua
Portina d'ispezione girante: Si
Portina di riempimento: Si

Portina di svuotamento: Si	
Attacco per vuotometro: Opzionale	
Attacco per manometro: Opzionale	
Materiale corpo: Ghisa	
Materiale Girante: Ghisa sferoidale	
Materiale Piatto d'usura: Acciaio	
Materiale Albero: Acciaio inox AISI420	
Materiale Valvola di non ritorno: NBR (Nitrile)	
Tenuta albero: YCV Tenuta meccanica con quench lubrificata a grasso in SiC/SiO_2/FKM (Viton®) su distanziere in INOX AISI316	
Motore	
Tipo motore: Senza motore	
Potenza Nominale: 18, 5 kW	
Velocità massima: 2900 rpm (50 Hz)	
Prestazioni	
Applicazione tipica: Acque reflue con solidi in sospensione	
Temperatura prodotto: max. 90 °C	
Temperatura ambiente: max. 40 °C	
Densità: fino a 1, 1 kg/dm^3, per valori superiori è necessario un motore maggiorato	
Viscosità: fino a 5 mm^2s (cSt), per valori superiori è necessario un motore maggiorato	
Vuoto con acqua: max 8 m (9, 5 m per 10 min)	
Vuoto con aria: max 8, 5 m	
Caratteristiche aggiuntive	
Posizione d'installazione: Orizzontale	
Giunto: Nessuno	
Allestimento: Nessuno	
Colore: RAL6011 Verde Reseda	
Dimensioni (L x l x H): vedi dimensionale	
Peso: vedi dimensionale	

Gallery Prodotto:

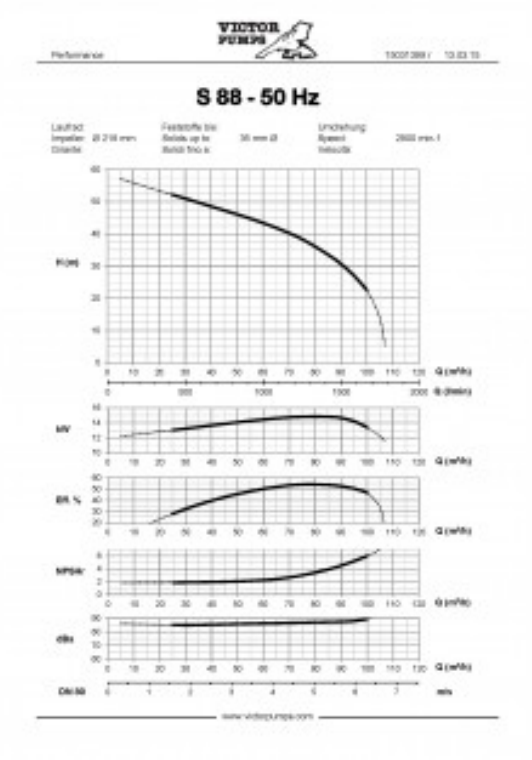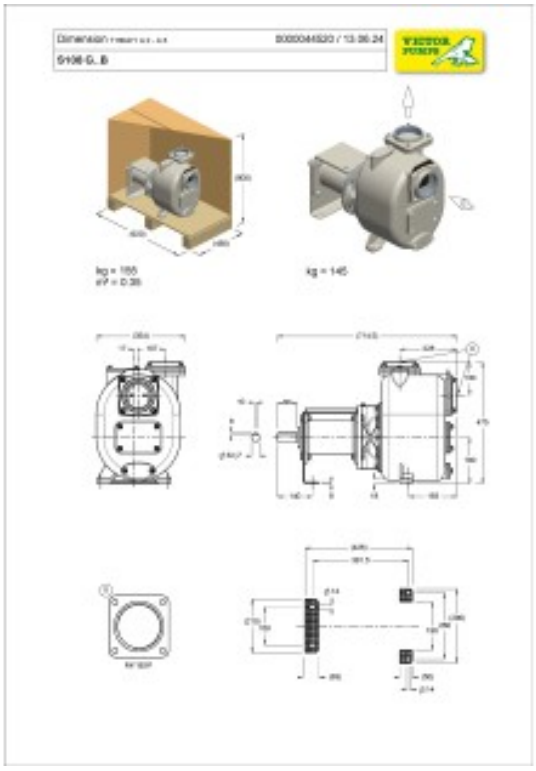
S 88 - 50 Hz