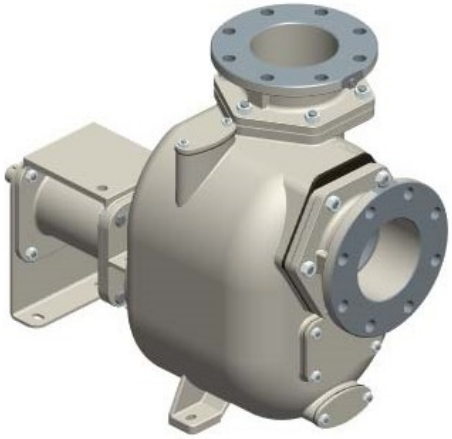

S150 G31B+F

Codice Prodotto:

Reference: 3458.02

Descrizione Prodotto:

Pompa centrifuga autoadescante da 6” in ghisa a girante semi-aperta con tenuta meccanica lubrificata a grasso, valvola di non ritorno integrata, a supporto.
+F fangia secondo DIN. PN16

Caratteristiche:

Caratteristiche Principali
Serie Pompa: S150
Portata Pompa: max 260 m³/h (4300 l/min)
Prevalenza Pompa con frequenza di rete a 50 Hz: max 13 m
Passaggio corpi solidi: 72x50 mm
Autoadescamento: ★★★☆☆
Heavy-duty: ★★★★★
Costruzione: Ad albero libero
Pompa
Tipo pompa: Centrifuga autoadescante
Bocca aspirazione: DN150
Bocca mandata: DN150
Tipo bocche: Flangia DIN PN16 (compatibile), Flangia ANSI 150lb
Portina d'ispezione girante: Si

Portina di riempimento: Si

Portina di svuotamento: Si

Attacco per vuotometro: Opzionale

Attacco per manometro: Opzionale

Materiale corpo: Ghisa

Materiale Girante: Ghisa sferoidale

Materiale Piatto d'usura: Acciaio

Materiale Albero: Acciaio inox AISI420

Materiale Valvola di non ritorno: NBR (Nitrile)

Tenuta albero: YCV Tenuta meccanica con quench lubrificata a grasso in SiC/SiO_2/FKM (Viton®) su distanziere in INOX AISI316

Motore

Tipo motore: Senza motore

Potenza Nominale: 11 kW

Velocità massima: 1450 rpm (50 Hz)

Prestazioni

Applicazione tipica: Acque reflue con solidi in sospensione

Temperatura prodotto: max. 90 °C

Temperatura ambiente: max. 40 °C

Densità: fino a 1, 4 kg/dm^3, per valori superiori è necessario un motore maggiorato

Viscosità: fino a 30 mm^2s (cSt), per valori superiori è necessario un motore maggiorato

Vuoto con acqua: max 8 m (9, 5 m per 10 min)

Vuoto con aria: max 6 m

Caratteristiche aggiuntive

Posizione d'installazione: Orizzontale

Giunto: Nessuno

Allestimento: Nessuno

Colore: RAL6011 Verde Reseda

Dimensioni (L x l x H): vedi dimensionale

Peso: vedi dimensionale

Gallery Prodotto:

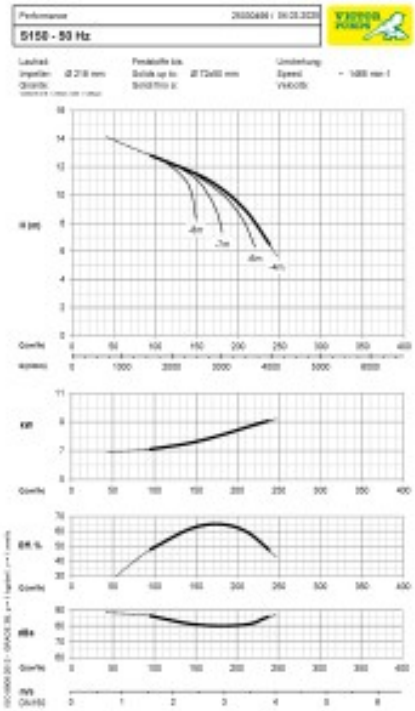
Performance
S150 - 50 Hz

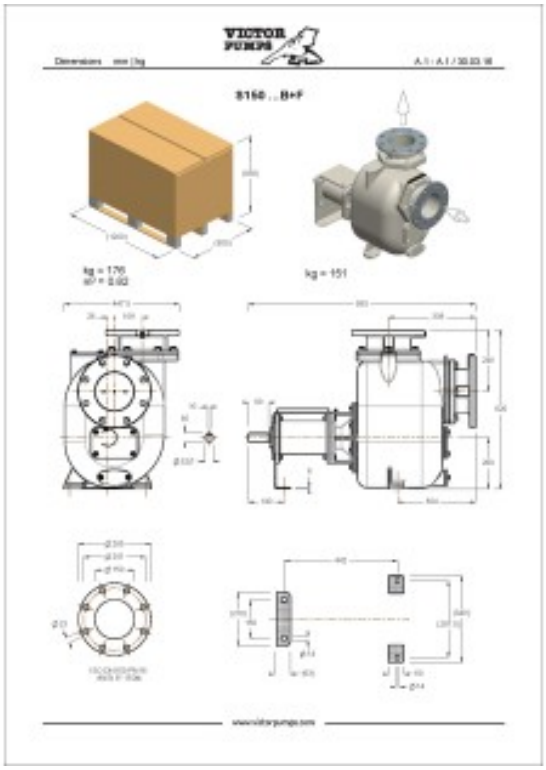
S150 ..B+F
kg = 176
kg = 151
www.victorpumps.com