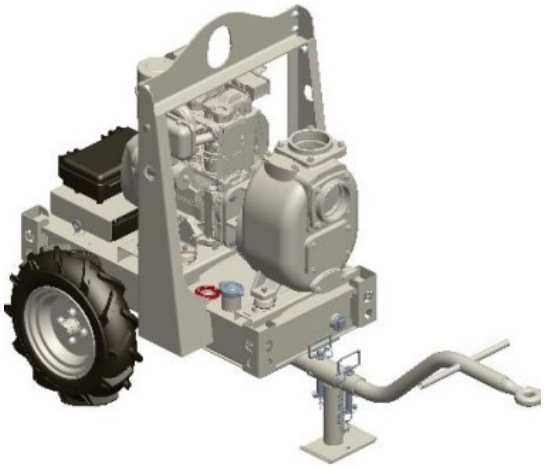

S100-3 G12ZH+TSB4510

Codice Prodotto:

Reference: X16824

Descrizione Prodotto:

Pompa centrifuga autoadescante da 4” in ghisa a girante semi-aperta con tenuta meccanica lubrificata a grasso, valvola di non ritorno integrata e motore Diesel, montata su carrello serbatoio con timone, gancio di sollevamento e pneumatici.

Caratteristiche:

Caratteristiche Principali
Serie Pompa: S100
Portata Pompa: max 155 m³/h (2583 l/min)
Prevalenza Pompa con frequenza di rete a 50 Hz: max 27 m
Passaggio corpi solidi: 37 mm
Autoadescamento: ★★★☆☆
Heavy-duty: ★★★☆☆
Costruzione: Pompe Mobili
Telaio: Telaio serbatoio
Conforme emissioni EU: Si
Conforme emissioni US: No
Conforme paesi non regolati: Si
Telaio
Tipo ruote: Pneumatici profilo tractor da 10"
Traino su superfici lisce: Si
Traino su terreni fangosi e sabbiosi: Si

Gancio di sollevamento: Si	
Movimentazione manuale: Si	
Puó essere spostato con veicolo: Si	
Timone con occhione: Si	
Portadocumenti con foro per lucchetto: Si	
Cassetta portautensili con foro per lucchetto: No	
Serbatoio integrato nel motore: No	
Serbatoio integrato su telaio: Si	
Capacità serbatoio: 35 l	
Pompa	
Tipo pompa: Centrifuga autoadescante	
Marca Pompa: Victor Pumps	
Bocca aspirazione: 4"	
Bocca mandata: 4"	
Tipo bocche: Filettate GAS femmina	
Autoadescamento attraverso: con corpo riempito di acqua	
Pompa da Vuoto: No	
Portina d'ispezione girante: Si	
Portina di riempimento: Si	
Portina di svuotamento: Si	
Attacco per vuotometro: Opzionale	
Attacco per manometro: Opzionale	
Materiale corpo: Ghisa	
Materiale Girante: Ghisa sferoidale	
Materiale Piatto d'usura: Acciaio	
Materiale Albero: Acciaio inox AISI420	
Materiale Valvola di non ritorno: NBR (Nitrile)	
Tenuta albero: WWN carburo di tungsteno carburo di tungsteno NBR	
Motore	
Tipo motore: Diesel	
Marca motore: Hatz	
Certificazione di emissione: Stage V	
Avviamento elettrico: Si	
No. Cilindri: 1	
Tempi: 4 Tempi	
Velocità massima: 3000 rpm	
Raffredamento: Ad aria	
Prestazioni	
Applicazione tipica: Acque reflue con solidi in sospensione	

Temperatura prodotto: max. 60 °C	
Temperatura ambiente: max. 40 °C	
Densità: fino a 1, 3 kg/dm³, per valori superiori è necessario un motore maggiorato	
Viscosità: fino a 5 mm²s (cSt), per valori superiori è necessario un motore maggiorato	
Vuoto con acqua: max 8 m (9, 5 m per 10 min)	
Vuoto con aria: max 8, 5 m	
Caratteristiche aggiuntive	
Dimensione Batteria: 80 Ah	
Copribatteria: Si	
Quadretto di accensione: Si	
Spie quadro: Pressione olio, alimentatore batteria	
Colore: RAL1006 giallo mais	
Dimensioni (L x l x H): vedi dimensionale	
Peso: vedi dimensionale	

Gallery Prodotto:

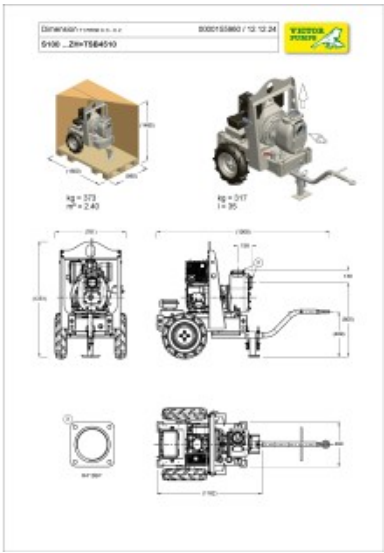

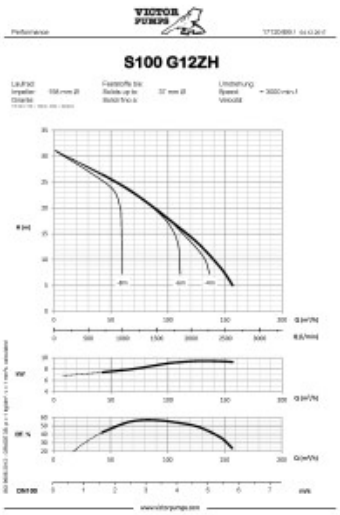
S100 G12ZH